# 234708M.SP

Axial-Schrägkugellager, zweiseitig wirkend, Druckwinkel 60°, zerlegbar, eingeengte Toleranzen, Messingkäfig, Ringe und Wälzkörper aus Qualitätswälzlagerstahl

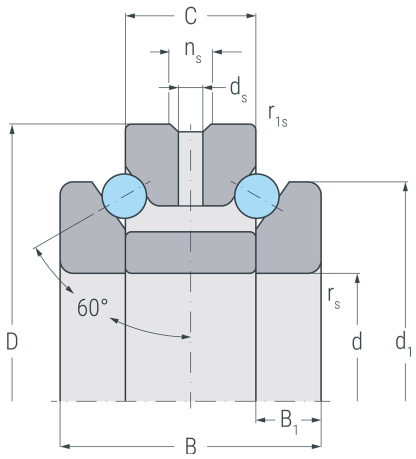


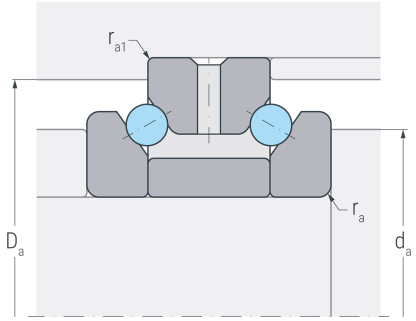


## Abmessungen

| | | | |
|---|---|---|---|
| **d** | (mm) | 42 | Bohrungsdurchmesser |
| **D** | (mm) | 68 | Außendurchmesser |
| **B** | (mm) | 36 | Breite |
| **C** | (mm) | 18 | Breite Außenring |
| **$d_1$** | (mm) | 58.5 | Borddurchmesser Wellenscheibe |
| **$B_1$** | (mm) | 9 | Breite Wellenscheibe |
| **$r_{s\ min}$** | (mm) | 1 | minimaler Kantenabstand |
| **$r_{1s\ min}$** | (mm) | 0.15 | minimaler Kantenabstand |
| **$d_s$** | (mm) | 3.2 | Durchmesser Schmierbohrung |
| **$n_s$** | (mm) | 4.8 | Breite Schmiernut |

## Anschlussmaße

| | | | |
|---|---|---|---|
| **$d_a$ h12** | (mm) | 51.5 | Durchmesser der Wellenschulter |
| **$D_a$ H12** | (mm) | 63.5 | Durchmesser der Gehäuseschulter |
| **$r_{a\ max}$** | (mm) | 1 | maximaler Rundungsradius |
| **$r_{a1\ max}$** | (mm) | 0.15 | maximaler Rundungsradius |

## Gewicht

| | | |
|---|---|---|
| **kg** | 0.371 | Gewicht |

# 234708M.SP

Axial-Schrägkugellager, zweiseitig wirkend, Druckwinkel 60°, zerlegbar, eingeengte Toleranzen, Messingkäfig, Ringe und Wälzkörper aus Qualitätswälzlagerstahl

## Leistungsdaten

| | | | |
|---|---|---|---|
| $C_a$ | (kN) | 22.9 | dynamische Tragzahl, axial |
| $C_{0a}$ | (kN) | 59 | statische Tragzahl, axial |
| $C_{ua}$ | (kN) | 5.3 | Ermüdungsgrenzbelastung, axial |
| $n_{G\ Grease}$ | ($min^{-1}$) | 8500 | Grenzdrehzahl, Fettschmierung |
| $n_{G\ Oil}$ | ($min^{-1}$) | 12000 | Grenzdrehzahl, Ölschmierung |
| $F_V$ | (N) | 160 | Vorspannkraft |
| $c_a$ | (N/µm) | 354 | axiale Steifigkeit |
| $K_{aE}$ | (N) | 456 | Abhebekraft |