234734M.SP

Axial-Schrägkugellager, zweiseitig wirkend, Druckwinkel 60°, zerlegbar, eingeengte Toleranzen, Messingkäfig, Ringe und Wälzkörper aus Qualitätswälzlagerstahl

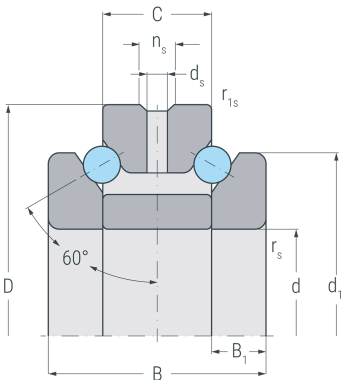

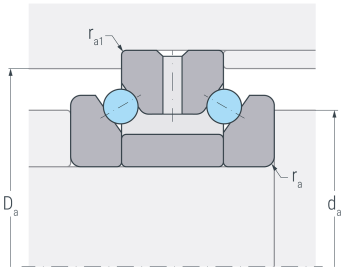

Abmessungen

d	(mm)	176	Bohrungsdurchmesser
D	(mm)	260	Außendurchmesser
B	(mm)	108	Breite
C	(mm)	54	Breite Außenring
d_1	(mm)	230	Borddurchmesser Wellenscheibe
B_1	(mm)	27	Breite Wellenscheibe
$r_{s\ min}$	(mm)	2.1	minimaler Kantenabstand
$r_{1s\ min}$	(mm)	0.6	minimaler Kantenabstand
d_s	(mm)	8	Durchmesser Schmierbohrung
n_s	(mm)	15	Breite Schmiernut

Anschlussmaße

d_a h12	(mm)	206.5	Durchmesser der Wellenschulter
D_a H12	(mm)	245	Durchmesser der Gehäuseschulter
$r_{a\ max}$	(mm)	2.1	maximaler Rundungsradius
$r_{a1\ max}$	(mm)	0.6	maximaler Rundungsradius

Gewicht

kg		14.6	Gewicht

234734M.SP

Axial-Schrägkugellager, zweiseitig wirkend, Druckwinkel 60°, zerlegbar, eingeengte Toleranzen, Messingkäfig, Ringe und Wälzkörper aus Qualitätswälzlagerstahl

Leistungsdaten

C_a	(kN)	207	dynamische Tragzahl, axial
C_{0a}	(kN)	740	statische Tragzahl, axial
C_{ua}	(kN)	45.5	Ermüdungsgrenzbelastung, axial
$n_{G\ Grease}$	(min^{-1})	2200	Grenzdrehzahl, Fettschmierung
$n_{G\ Oil}$	(min^{-1})	3200	Grenzdrehzahl, Ölschmierung
F_V	(N)	1347	Vorspannkraft
c_a	(N/µm)	1262	axiale Steifigkeit
K_{aE}	(N)	5270	Abhebekraft