51111

Axial-Rillenkugellager, einseitig wirkend, Stahlblechkäfig, Ringe und Wälzkörper aus Qualitätswälzlagerstahl

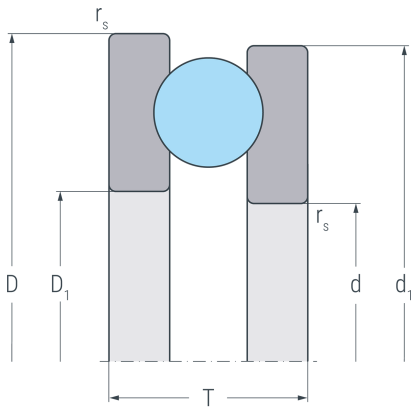

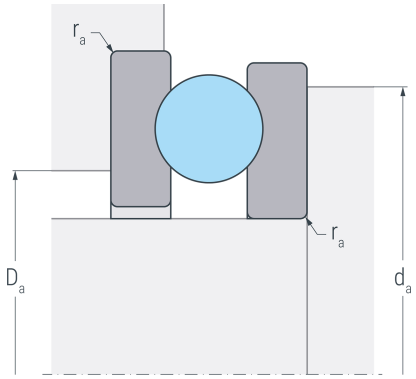

Abmessungen

d	(mm)	55	Innendurchmesser Wellenscheibe
D	(mm)	78	Außendurchmesser Gehäusescheibe
T	(mm)	16	Breite
D_1	(mm)	57	Innendurchmesser Gehäusescheibe
d_1	(mm)	78	Außendurchmesser Wellenscheibe
$r_{s\ min}$	(mm)	0.6	minimaler Kantenabstand

Anschlussmaße

$d_{a\ min}$	(mm)	69	minimaler Durchmesser der Wellenschulter
$D_{a\ max}$	(mm)	64	maximaler Durchmesser der Gehäuseschulter
$r_{a\ max}$	(mm)	0.6	maximaler Rundungsradius

Leistungsdaten

C_a	(kN)	30	dynamische Tragzahl, axial
C_{0a}	(kN)	73	statische Tragzahl, axial
C_{ua}	(kN)	3.3	Ermüdungsgrenzbelastung, axial
n_G	(min^{-1})	6000	Grenzdrehzahl
n_B	(min^{-1})	5100	Bezugsdrehzahl

Gewicht

kg	0.21	Gewicht