51112

Axial-Rillenkugellager, einseitig wirkend, Stahlblechkäfig, Ringe und Wälzkörper aus Qualitätswälzlagerstahl

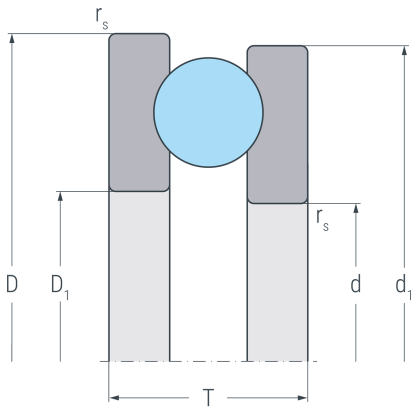

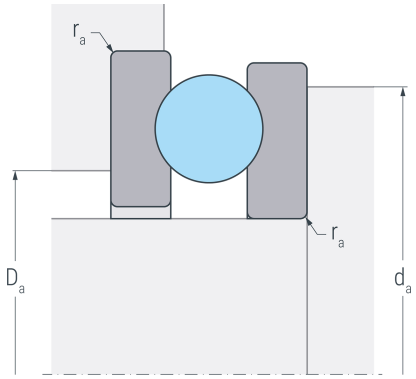

Abmessungen

d	(mm)	60	Innendurchmesser Wellenscheibe
D	(mm)	85	Außendurchmesser Gehäusescheibe
T	(mm)	17	Breite
D_1	(mm)	62	Innendurchmesser Gehäusescheibe
d_1	(mm)	85	Außendurchmesser Wellenscheibe
$r_{s\ min}$	(mm)	1	minimaler Kantenabstand

Anschlussmaße

$d_{a\ min}$	(mm)	75	minimaler Durchmesser der Wellenschulter
$D_{a\ max}$	(mm)	70	maximaler Durchmesser der Gehäuseschulter
$r_{a\ max}$	(mm)	1	maximaler Rundungsradius

Leistungsdaten

C_a	(kN)	40	dynamische Tragzahl, axial
C_{0a}	(kN)	111	statische Tragzahl, axial
C_{ua}	(kN)	5	Ermüdungsgrenzbelastung, axial
n_G	(min^{-1})	5350	Grenzdrehzahl
n_B	(min^{-1})	4600	Bezugsdrehzahl

Gewicht

kg	0.28	Gewicht