51116

Axial-Rillenkugellager, einseitig wirkend, Stahlblechkäfig, Ringe und Wälzkörper aus Qualitätswälzlagerstahl

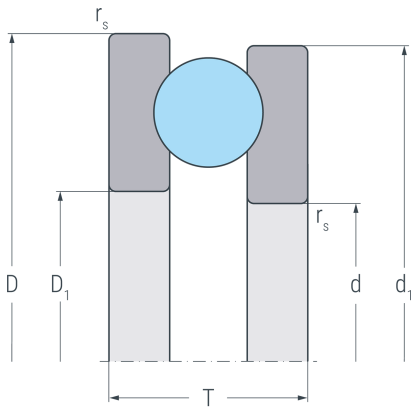

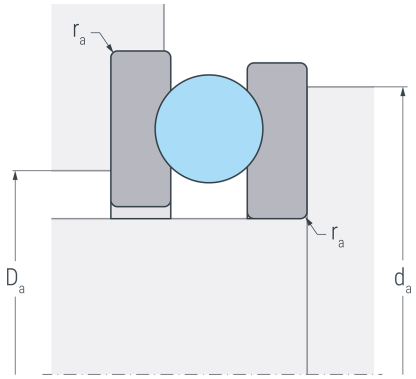

Abmessungen

d	(mm)	80	Innendurchmesser Wellenscheibe
D	(mm)	105	Außendurchmesser Gehäusescheibe
T	(mm)	19	Breite
D_1	(mm)	82	Innendurchmesser Gehäusescheibe
d_1	(mm)	105	Außendurchmesser Wellenscheibe
$r_{s\ min}$	(mm)	1	minimaler Kantenabstand

Anschlussmaße

$d_{a\ min}$	(mm)	95	minimaler Durchmesser der Wellenschulter
$D_{a\ max}$	(mm)	90	maximaler Durchmesser der Gehäuseschulter
$r_{a\ max}$	(mm)	1	maximaler Rundungsradius

Leistungsdaten

C_a	(kN)	43.6	dynamische Tragzahl, axial
C_{0a}	(kN)	126	statische Tragzahl, axial
C_{ua}	(kN)	5.7	Ermüdungsgrenzbelastung, axial
n_G	(min^{-1})	4500	Grenzdrehzahl
n_B	(min^{-1})	3500	Bezugsdrehzahl

Gewicht

kg	0.385	Gewicht