51222

Axial-Rillenkugellager, einseitig wirkend, Stahlblechkäfig, Ringe und Wälzkörper aus Qualitätswälzlagerstahl

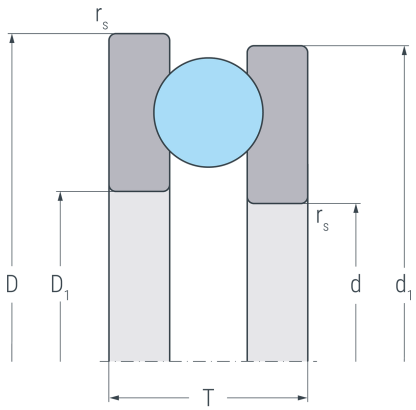

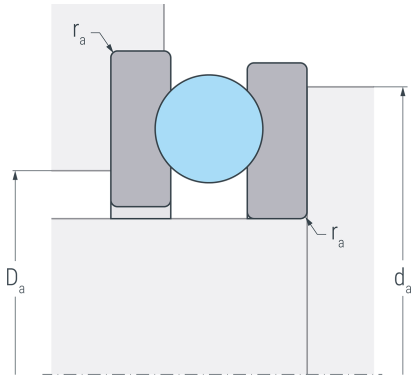

Abmessungen

d	(mm)	110	Innendurchmesser Wellenscheibe
D	(mm)	160	Außendurchmesser Gehäusescheibe
T	(mm)	38	Breite
D_1	(mm)	113	Innendurchmesser Gehäusescheibe
d_1	(mm)	160	Außendurchmesser Wellenscheibe
$r_{s\ min}$	(mm)	1.1	minimaler Kantenabstand

Anschlussmaße

$d_{a\ min}$	(mm)	140	minimaler Durchmesser der Wellenschulter
$D_{a\ max}$	(mm)	130	maximaler Durchmesser der Gehäuseschulter
$r_{a\ max}$	(mm)	1	maximaler Rundungsradius

Leistungsdaten

C_a	(kN)	122	dynamische Tragzahl, axial
C_{0a}	(kN)	360	statische Tragzahl, axial
C_{ua}	(kN)	14.2	Ermüdungsgrenzbelastung, axial
n_G	(min^{-1})	2500	Grenzdrehzahl
n_B	(min^{-1})	3200	Bezugsdrehzahl

Gewicht

kg	2.3	Gewicht