6004TB.P63

Rillenkugellager, einreihig, innenbordgeführter Hartgewebekäfig, Toleranzklasse P6, radiale Lagerluft C3, Ringe und Wälzkörper aus Qualitätswälzlagerstahl

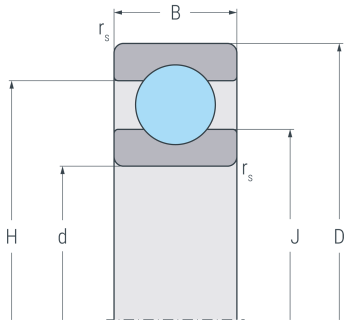

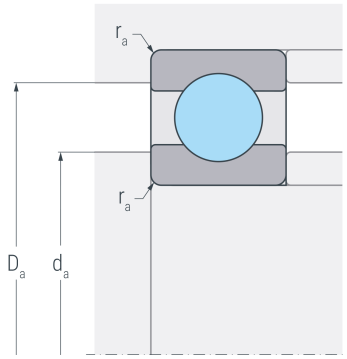

Abmessungen

d	(mm)	20	Bohrungsdurchmesser
D	(mm)	42	Außendurchmesser
B	(mm)	12	Breite
$r_{s\ min}$	(mm)	0.6	minimaler Kantenabstand
H	(mm)	35.6	Borddurchmesser Außenring
J	(mm)	26.6	Borddurchmesser Innenring

Anschlussmaße

$d_{a\ min}$	(mm)	23.2	minimaler Durchmesser der Wellenschulter
$D_{a\ max}$	(mm)	38.8	maximaler Durchmesser der Gehäuseschulter
$r_{a\ max}$	(mm)	0.6	maximaler Rundungsradius

Leistungsdaten

C_r	(kN)	9.8	dynamische Tragzahl, radial
C_{0r}	(kN)	5.56	statische Tragzahl, radial
C_{ur}	(kN)	0.29	Ermüdungsgrenzbelastung, radial
n_G	(min^{-1})	35000	Grenzdrehzahl

Gewicht

kg		0.068	Gewicht