6022RSR

Rillenkugellager, einreihig, einseitig abgedichtet, Stahlblechkäfig, eine Dichtscheibe, Ringe und Wälzkörper aus Qualitätswälzlagerstahl

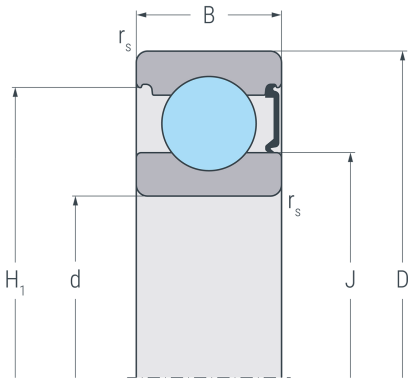

RSR

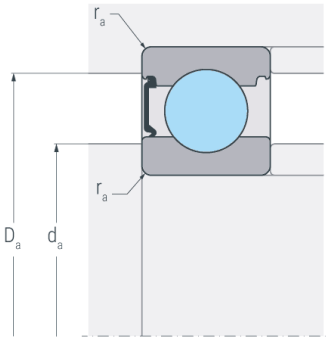

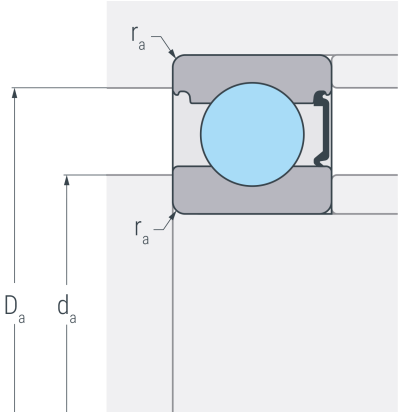

Abmessungen

d	(mm)	110	Bohrungsdurchmesser
D	(mm)	170	Außendurchmesser
B	(mm)	28	Breite
$r_{s\ min}$	(mm)	2	minimaler Kantenabstand
H_1	(mm)	155	Borddurchmesser Außenring
J	(mm)	128.7	Borddurchmesser Innenring

Anschlussmaße

$d_{a\ min}$	(mm)	118.8	minimaler Durchmesser der Wellenschulter
$D_{a\ max}$	(mm)	161.2	maximaler Durchmesser der Gehäuseschulter
$r_{a\ max}$	(mm)	2	maximaler Rundungsradius

Leistungsdaten

C_r	(kN)	83.3	dynamische Tragzahl, radial
C_{0r}	(kN)	81.4	statische Tragzahl, radial
C_{ur}	(kN)	3.59	Ermüdungsgrenzbelastung, radial
n_G	(min^{-1})	2400	Grenzdrehzahl

Gewicht

kg		1.97	Gewicht