6036M

Rillenkugellager, einreihig, wälzkörpergeführter Messingkäfig,Ringe und Wälzkörper aus Qualitätswälzlagerstahl

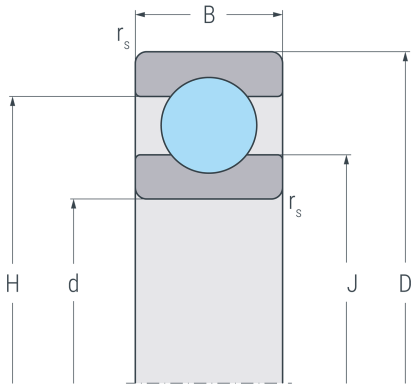

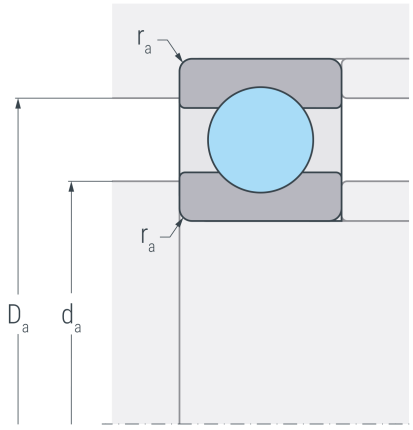

Abmessungen

d	(mm)	180	Bohrungsdurchmesser
D	(mm)	280	Außendurchmesser
B	(mm)	46	Breite
$r_{s\ min}$	(mm)	2.1	minimaler Kantenabstand
H	(mm)	249.2	Borddurchmesser Außenring
J	(mm)	211.3	Borddurchmesser Innenring

Anschlussmaße

$d_{a\ min}$	(mm)	190	minimaler Durchmesser der Wellenschulter
$D_{a\ max}$	(mm)	270	maximaler Durchmesser der Gehäuseschulter
$r_{a\ max}$	(mm)	2.1	maximaler Rundungsradius

Leistungsdaten

C_r	(kN)	212	dynamische Tragzahl, radial
C_{0r}	(kN)	245	statische Tragzahl, radial
C_{ur}	(kN)	8.42	Ermüdungsgrenzbelastung, radial
n_G	(min^{-1})	4000	Grenzdrehzahl
n_B	(min^{-1})	3300	Bezugsdrehzahl

Gewicht

kg	10.5	Gewicht