60830M

Rillenkugellager, einreihig, wälzkörpergeführter Messingkäfig,Ringe und Wälzkörper aus Qualitätswälzlagerstahl

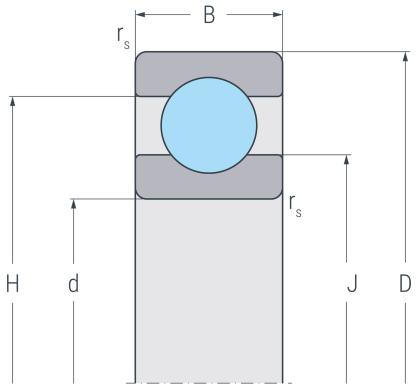

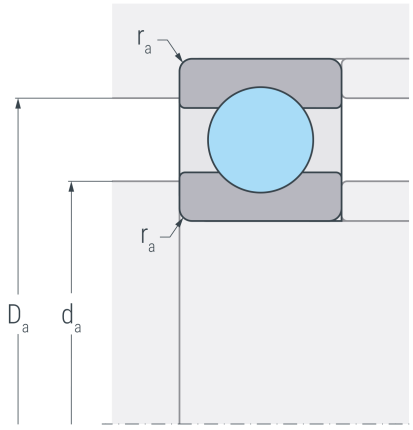

Abmessungen

d	(mm)	150	Bohrungsdurchmesser
D	(mm)	190	Außendurchmesser
B	(mm)	13	Breite
$r_{s\ min}$	(mm)	0.6	minimaler Kantenabstand
H	(mm)	176	Borddurchmesser Außenring
J	(mm)	164	Borddurchmesser Innenring

Anschlussmaße

$d_{a\ min}$	(mm)	153	minimaler Durchmesser der Wellenschulter
$D_{a\ max}$	(mm)	187	maximaler Durchmesser der Gehäuseschulter
$r_{a\ max}$	(mm)	0.6	maximaler Rundungsradius

Leistungsdaten

C_r	(kN)	36.2	dynamische Tragzahl, radial
C_{0r}	(kN)	45.5	statische Tragzahl, radial
C_{ur}	(kN)	1.75	Ermüdungsgrenzbelastung, radial
n_G	(min^{-1})	5600	Grenzdrehzahl
n_B	(min^{-1})	2500	Bezugsdrehzahl

Gewicht

kg	0.961	Gewicht