60836M

Rillenkugellager, einreihig, wälzkörpergeführter Messingkäfig,Ringe und Wälzkörper aus Qualitätswälzlagerstahl

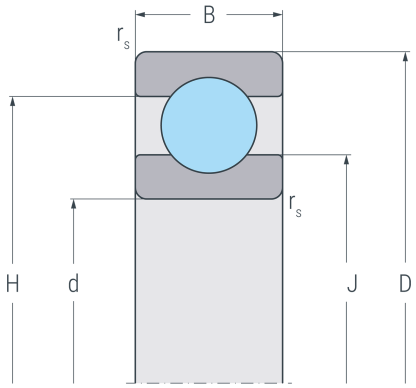

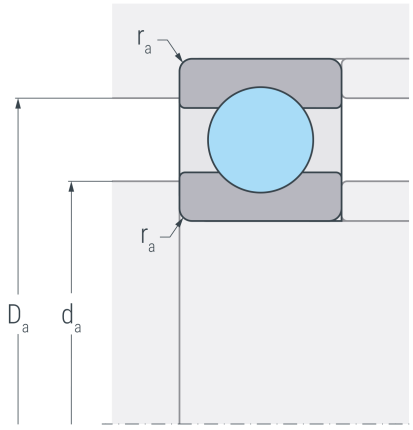

Abmessungen

d	(mm)	180	Bohrungsdurchmesser
D	(mm)	225	Außendurchmesser
B	(mm)	14	Breite
$r_{s\ min}$	(mm)	0.6	minimaler Kantenabstand
H	(mm)	209	Borddurchmesser Außenring
J	(mm)	196	Borddurchmesser Innenring

Anschlussmaße

$d_{a\ min}$	(mm)	183	minimaler Durchmesser der Wellenschulter
$D_{a\ max}$	(mm)	222	maximaler Durchmesser der Gehäuseschulter
$r_{a\ max}$	(mm)	0.6	maximaler Rundungsradius

Leistungsdaten

C_r	(kN)	41.7	dynamische Tragzahl, radial
C_{0r}	(kN)	56.7	statische Tragzahl, radial
C_{ur}	(kN)	2.01	Ermüdungsgrenzbelastung, radial
n_G	(min^{-1})	4700	Grenzdrehzahl
n_B	(min^{-1})	2100	Bezugsdrehzahl

Gewicht

kg	1.37	Gewicht