6252M

Rillenkugellager, einreihig, wälzkörpergeführter Messingkäfig,Ringe und Wälzkörper aus Qualitätswälzlagerstahl

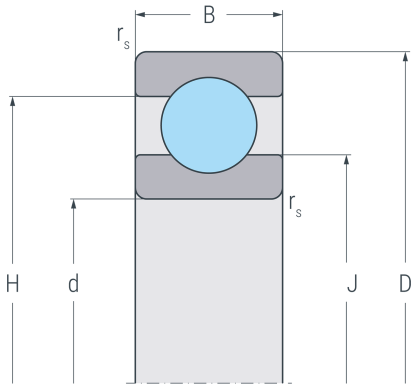

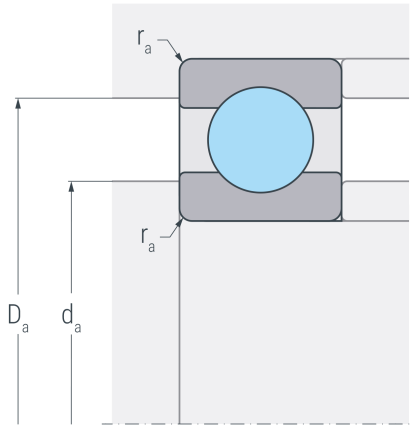

Abmessungen

d	(mm)	260	Bohrungsdurchmesser
D	(mm)	480	Außendurchmesser
B	(mm)	80	Breite
$r_{s\ min}$	(mm)	5	minimaler Kantenabstand
H	(mm)	402.4	Borddurchmesser Außenring
J	(mm)	337.3	Borddurchmesser Innenring

Anschlussmaße

$d_{a\ min}$	(mm)	280	minimaler Durchmesser der Wellenschulter
$D_{a\ max}$	(mm)	460	maximaler Durchmesser der Gehäuseschulter
$r_{a\ max}$	(mm)	4	maximaler Rundungsradius

Leistungsdaten

C_r	(kN)	455	dynamische Tragzahl, radial
C_{0r}	(kN)	728	statische Tragzahl, radial
C_{ur}	(kN)	19.7	Ermüdungsgrenzbelastung, radial
n_G	(min^{-1})	2400	Grenzdrehzahl
n_B	(min^{-1})	1700	Bezugsdrehzahl

Gewicht

kg	68.4	Gewicht