6412

Rillenkugellager, einreihig, Stahlblechkäfig, Ringe und Wälzkörper aus Qualitätswälzlagerstahl

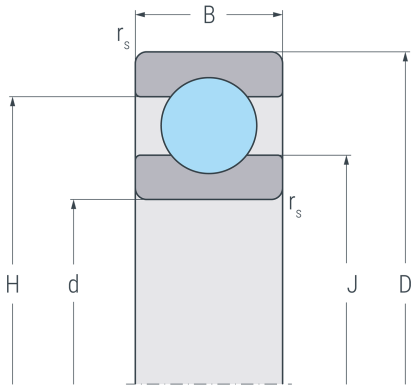

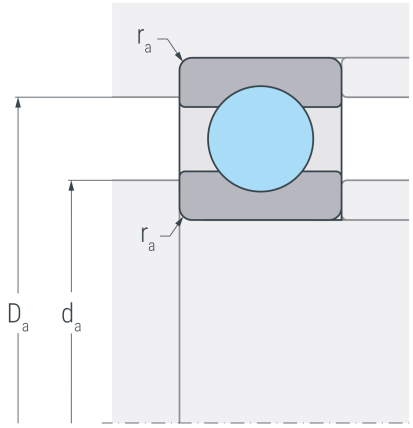

Abmessungen

d	(mm)	60	Bohrungsdurchmesser
D	(mm)	150	Außendurchmesser
B	(mm)	35	Breite
$r_{s\,min}$	(mm)	2.1	minimaler Kantenabstand
H	(mm)	124.9	Borddurchmesser Außenring
J	(mm)	94.7	Borddurchmesser Innenring

Anschlussmaße

$d_{a\,min}$	(mm)	74	minimaler Durchmesser der Wellenschulter
$D_{a\,max}$	(mm)	136	maximaler Durchmesser der Gehäuseschulter
$r_{a\,max}$	(mm)	2.1	maximaler Rundungsradius

Leistungsdaten

C_r	(kN)	112	dynamische Tragzahl, radial
C_{0r}	(kN)	81.1	statische Tragzahl, radial
C_{ur}	(kN)	4.65	Ermüdungsgrenzbelastung, radial
n_G	(min^{-1})	6100	Grenzdrehzahl
n_B	(min^{-1})	5800	Bezugsdrehzahl

Gewicht

kg		2.89	Gewicht