81110M

Axial-Zylinderrollenlager, einreihig, einseitig wirkend, Messingkäfig, Ringe und Wälzkörper aus Qualitätswälzlagerstahl

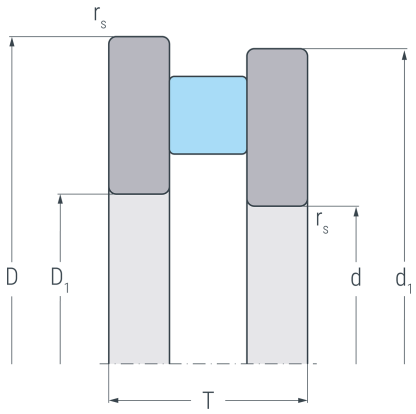

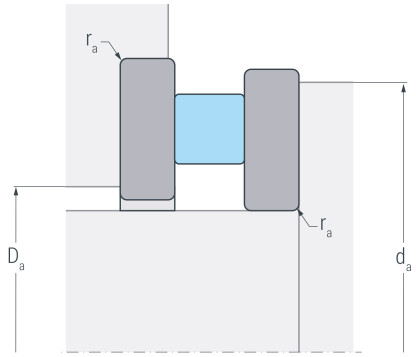

Abmessungen

d	(mm)	50	Bohrungsdurchmesser
D_1	(mm)	52	Innendurchmesser Gehäusescheibe
d_1	(mm)	70	Borddurchmesser Wellenscheibe
D	(mm)	70	Außendurchmesser
T	(mm)	14	Höhe
$r_{s\,min}$	(mm)	0.6	minimaler Kantenabstand

Anschlussmaße

$d_{a\,min}$	(mm)	68	minimaler Durchmesser der Wellenschulter
$D_{a\,max}$	(mm)	52	maximaler Durchmesser der Gehäuseschulter
$r_{a\,max}$	(mm)	0.6	maximaler Rundungsradius

Leistungsdaten

C_a	(kN)	60	dynamische Tragzahl, axial
C_{0a}	(kN)	175	statische Tragzahl, axial
C_{ua}	(kN)	17.5	Ermüdungsgrenzbelastung, axial
n_G	(min^{-1})	4900	Grenzdrehzahl
n_B	(min^{-1})	1800	Bezugsdrehzahl

Gewicht

kg		0.15	Gewicht