81114M

Axial-Zylinderrollenlager, einreihig, einseitig wirkend, Messingkäfig, Ringe und Wälzkörper aus Qualitätswälzlagerstahl

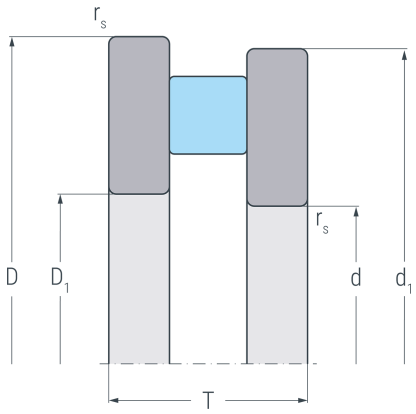

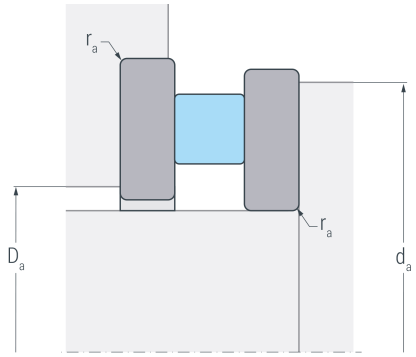

Abmessungen

d	(mm)	70	Bohrungsdurchmesser
D_1	(mm)	72	Innendurchmesser Gehäusescheibe
d_1	(mm)	95	Borddurchmesser Wellenscheibe
D	(mm)	95	Außendurchmesser
T	(mm)	18	Höhe
$r_{s\ min}$	(mm)	1	minimaler Kantenabstand

Anschlussmaße

$d_{a\ min}$	(mm)	92	minimaler Durchmesser der Wellenschulter
$D_{a\ max}$	(mm)	72	maximaler Durchmesser der Gehäuseschulter
$r_{a\ max}$	(mm)	1	maximaler Rundungsradius

Leistungsdaten

C_a	(kN)	110	dynamische Tragzahl, axial
C_{0a}	(kN)	363	statische Tragzahl, axial
C_{ua}	(kN)	36.7	Ermüdungsgrenzbelastung, axial
n_G	(min^{-1})	3500	Grenzdrehzahl
n_B	(min^{-1})	1200	Bezugsdrehzahl

Gewicht

kg		0.34	Gewicht