81117M

Axial-Zylinderrollenlager, einreihig, einseitig wirkend, Messingkäfig, Ringe und Wälzkörper aus Qualitätswälzlagerstahl

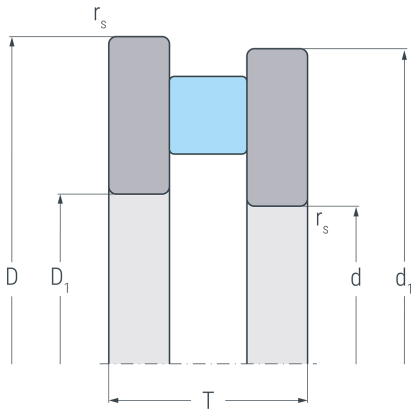

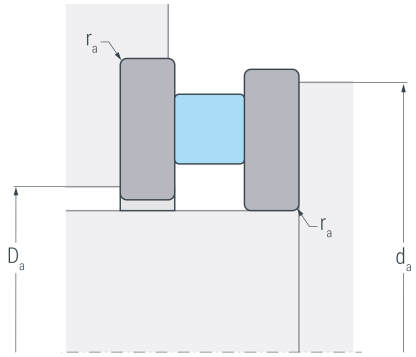

Abmessungen

d	(mm)	85	Bohrungsdurchmesser
D_1	(mm)	87	Innendurchmesser Gehäusescheibe
d_1	(mm)	110	Borddurchmesser Wellenscheibe
D	(mm)	110	Außendurchmesser
T	(mm)	19	Höhe
$r_{s\ min}$	(mm)	1	minimaler Kantenabstand

Anschlussmaße

$d_{a\ min}$	(mm)	108	minimaler Durchmesser der Wellenschulter
$D_{a\ max}$	(mm)	87	maximaler Durchmesser der Gehäuseschulter
$r_{a\ max}$	(mm)	1	maximaler Rundungsradius

Leistungsdaten

C_a	(kN)	110	dynamische Tragzahl, axial
C_{0a}	(kN)	380	statische Tragzahl, axial
C_{ua}	(kN)	38.9	Ermüdungsgrenzbelastung, axial
n_G	(min^{-1})	2900	Grenzdrehzahl
n_B	(min^{-1})	1100	Bezugsdrehzahl

Gewicht

kg		0.43	Gewicht