81134M

Axial-Zylinderrollenlager, einreihig, einseitig wirkend, Messingkäfig, Ringe und Wälzkörper aus Qualitätswälzlagerstahl

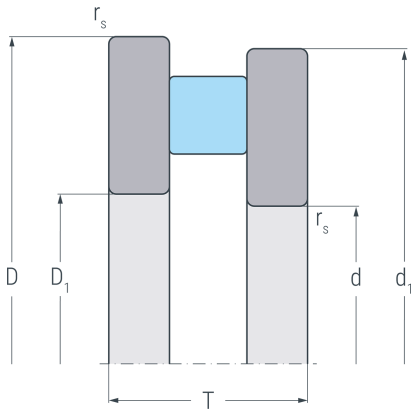

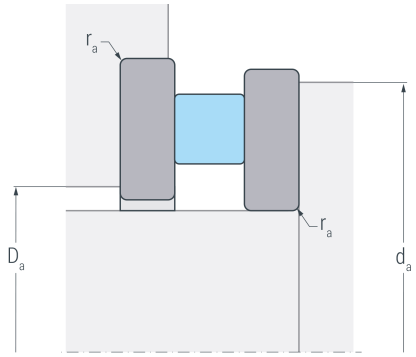

Abmessungen

d	(mm)	170	Bohrungsdurchmesser
D_1	(mm)	172	Innendurchmesser Gehäusescheibe
d_1	(mm)	213	Borddurchmesser Wellenscheibe
D	(mm)	215	Außendurchmesser
T	(mm)	34	Höhe
$r_{s\ min}$	(mm)	1.1	minimaler Kantenabstand

Anschlussmaße

$d_{a\ min}$	(mm)	209	minimaler Durchmesser der Wellenschulter
$D_{a\ max}$	(mm)	176	maximaler Durchmesser der Gehäuseschulter
$r_{a\ max}$	(mm)	1.1	maximaler Rundungsradius

Leistungsdaten

C_a	(kN)	358	dynamische Tragzahl, axial
C_{0a}	(kN)	1360	statische Tragzahl, axial
C_{ua}	(kN)	122	Ermüdungsgrenzbelastung, axial
n_G	(min^{-1})	1500	Grenzdrehzahl
n_B	(min^{-1})	570	Bezugsdrehzahl

Gewicht

kg		2.39	Gewicht