81138M

Axial-Zylinderrollenlager, einreihig, einseitig wirkend, Messingkäfig, Ringe und Wälzkörper aus Qualitätswälzlagerstahl

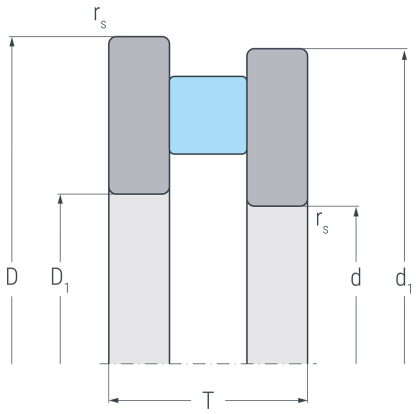

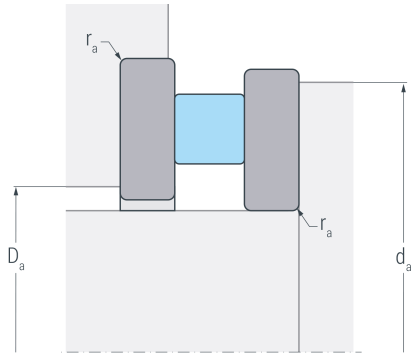

Abmessungen

d	(mm)	190	Bohrungsdurchmesser
D_1	(mm)	193	Innendurchmesser Gehäusescheibe
d_1	(mm)	237	Borddurchmesser Wellenscheibe
D	(mm)	240	Außendurchmesser
T	(mm)	37	Höhe
$r_{s\ min}$	(mm)	1.1	minimaler Kantenabstand

Anschlussmaße

$d_{a\ min}$	(mm)	230	minimaler Durchmesser der Wellenschulter
$D_{a\ max}$	(mm)	200	maximaler Durchmesser der Gehäuseschulter
$r_{a\ max}$	(mm)	1	maximaler Rundungsradius

Leistungsdaten

C_a	(kN)	380	dynamische Tragzahl, axial
C_{0a}	(kN)	1500	statische Tragzahl, axial
C_{ua}	(kN)	121	Ermüdungsgrenzbelastung, axial
n_G	(min^{-1})	1300	Grenzdrehzahl
n_B	(min^{-1})	570	Bezugsdrehzahl

Gewicht

kg		3.99	Gewicht