81148M

Axial-Zylinderrollenlager, einreihig, einseitig wirkend, Messingkäfig, Ringe und Wälzkörper aus Qualitätswälzlagerstahl

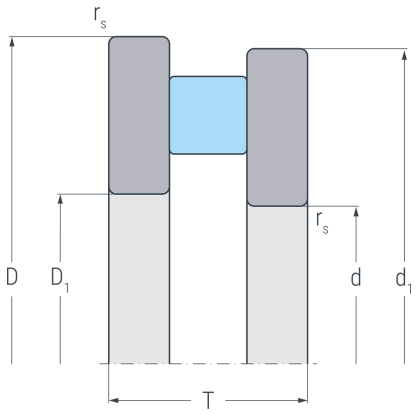

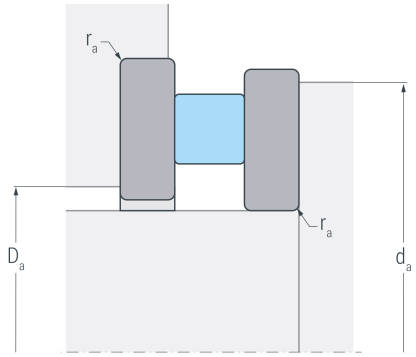

Abmessungen

d	(mm)	240	Bohrungsdurchmesser
D_1	(mm)	243	Innendurchmesser Gehäusescheibe
d_1	(mm)	297	Borddurchmesser Wellenscheibe
D	(mm)	300	Außendurchmesser
T	(mm)	45	Höhe
$r_{s\ min}$	(mm)	1.5	minimaler Kantenabstand

Anschlussmaße

$d_{a\ min}$	(mm)	288	minimaler Durchmesser der Wellenschulter
$D_{a\ max}$	(mm)	252	maximaler Durchmesser der Gehäuseschulter
$r_{a\ max}$	(mm)	1.5	maximaler Rundungsradius

Leistungsdaten

C_a	(kN)	592	dynamische Tragzahl, axial
C_{0a}	(kN)	2460	statische Tragzahl, axial
C_{ua}	(kN)	197	Ermüdungsgrenzbelastung, axial
n_G	(min^{-1})	1100	Grenzdrehzahl
n_B	(min^{-1})	430	Bezugsdrehzahl

Gewicht

kg		7.43	Gewicht