81156M

Axial-Zylinderrollenlager, einreihig, einseitig wirkend, Messingkäfig, Ringe und Wälzkörper aus Qualitätswälzlagerstahl

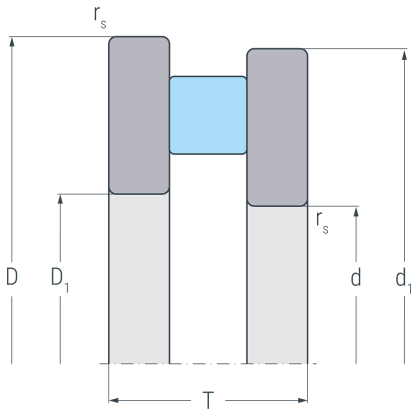

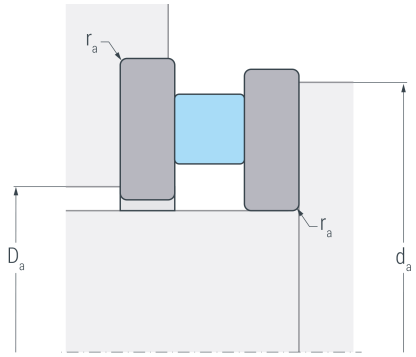

Abmessungen

d	(mm)	280	Bohrungsdurchmesser
D_1	(mm)	283	Innendurchmesser Gehäusescheibe
d_1	(mm)	347	Borddurchmesser Wellenscheibe
D	(mm)	350	Außendurchmesser
T	(mm)	53	Höhe
$r_{s\ min}$	(mm)	1.5	minimaler Kantenabstand

Anschlussmaße

$d_{a\ min}$	(mm)	337	minimaler Durchmesser der Wellenschulter
$D_{a\ max}$	(mm)	293	maximaler Durchmesser der Gehäuseschulter
$r_{a\ max}$	(mm)	1.5	maximaler Rundungsradius

Leistungsdaten

C_a	(kN)	855	dynamische Tragzahl, axial
C_{0a}	(kN)	3640	statische Tragzahl, axial
C_{ua}	(kN)	280	Ermüdungsgrenzbelastung, axial
n_G	(min^{-1})	900	Grenzdrehzahl
n_B	(min^{-1})	340	Bezugsdrehzahl

Gewicht

kg		12	Gewicht