# 81160M

Axial-Zylinderrollenlager, einreihig, einseitig wirkend, Messingkäfig, Ringe und Wälzkörper aus Qualitätswälzlagerstahl

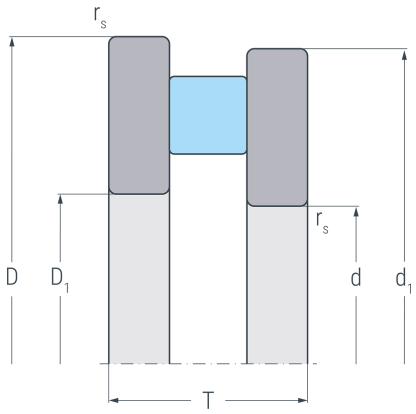


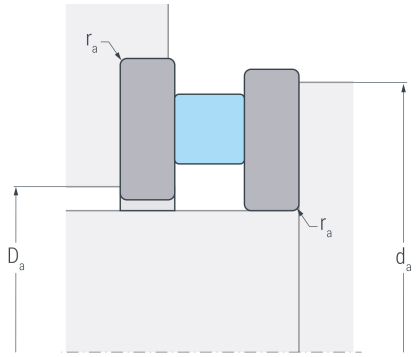


## Abmessungen

| | | | |
|---|---|---|---|
| **d** | (mm) | 300 | Bohrungsdurchmesser |
| **$D_1$** | (mm) | 304 | Innendurchmesser Gehäusescheibe |
| **$d_1$** | (mm) | 376 | Borddurchmesser Wellenscheibe |
| **D** | (mm) | 380 | Außendurchmesser |
| **T** | (mm) | 62 | Höhe |
| **$r_{s\ min}$** | (mm) | 2 | minimaler Kantenabstand |

## Anschlussmaße

| | | | |
|---|---|---|---|
| **$d_{a\ min}$** | (mm) | 365 | minimaler Durchmesser der Wellenschulter |
| **$D_{a\ max}$** | (mm) | 315 | maximaler Durchmesser der Gehäuseschulter |
| **$r_{a\ max}$** | (mm) | 2 | maximaler Rundungsradius |

## Leistungsdaten

| | | | |
|---|---|---|---|
| **$C_a$** | (kN) | 1040 | dynamische Tragzahl, axial |
| **$C_{0a}$** | (kN) | 4400 | statische Tragzahl, axial |
| **$C_{ua}$** | (kN) | 350 | Ermüdungsgrenzbelastung, axial |
| **$n_G$** | ($min^{-1}$) | 840 | Grenzdrehzahl |
| **$n_B$** | ($min^{-1}$) | 330 | Bezugsdrehzahl |

## Gewicht

| | | | |
|---|---|---|---|
| **kg** | | 17.2 | Gewicht |