81172M

Axial-Zylinderrollenlager, einreihig, einseitig wirkend, Messingkäfig, Ringe und Wälzkörper aus Qualitätswälzlagerstahl

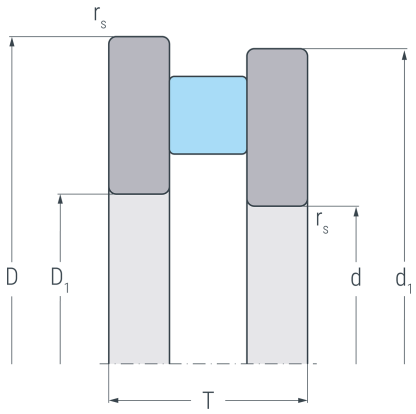

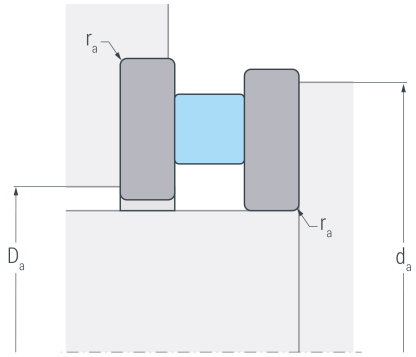

Abmessungen

d	(mm)	360	Bohrungsdurchmesser
D_1	(mm)	364	Innendurchmesser Gehäusescheibe
d_1	(mm)	436	Borddurchmesser Wellenscheibe
D	(mm)	440	Außendurchmesser
T	(mm)	65	Höhe
$r_{s\ min}$	(mm)	2	minimaler Kantenabstand

Anschlussmaße

$d_{a\ min}$	(mm)	425	minimaler Durchmesser der Wellenschulter
$D_{a\ max}$	(mm)	375	maximaler Durchmesser der Gehäuseschulter
$r_{a\ max}$	(mm)	2	maximaler Rundungsradius

Leistungsdaten

C_a	(kN)	1120	dynamische Tragzahl, axial
C_{0a}	(kN)	4850	statische Tragzahl, axial
C_{ua}	(kN)	365	Ermüdungsgrenzbelastung, axial
n_G	(min^{-1})	740	Grenzdrehzahl
n_B	(min^{-1})	200	Bezugsdrehzahl

Gewicht

kg		21.4	Gewicht