81188M

Axial-Zylinderrollenlager, einreihig, einseitig wirkend, Messingkäfig, Ringe und Wälzkörper aus Qualitätswälzlagerstahl

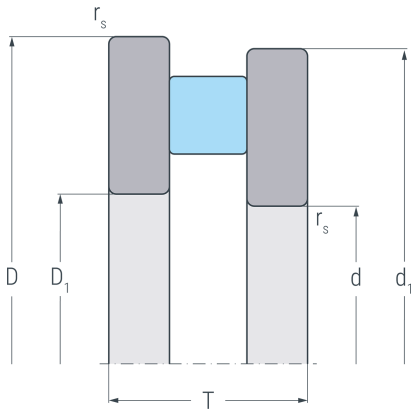

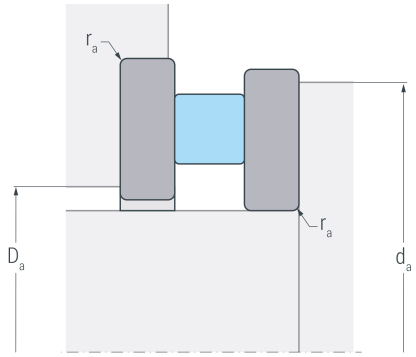

Abmessungen

d	(mm)	440	Bohrungsdurchmesser
D_1	(mm)	444	Innendurchmesser Gehäusescheibe
d_1	(mm)	535	Borddurchmesser Wellenscheibe
D	(mm)	540	Außendurchmesser
T	(mm)	80	Höhe
$r_{s\ min}$	(mm)	2.1	minimaler Kantenabstand

Anschlussmaße

$d_{a\ min}$	(mm)	522	minimaler Durchmesser der Wellenschulter
$D_{a\ max}$	(mm)	458	maximaler Durchmesser der Gehäuseschulter
$r_{a\ max}$	(mm)	2.1	maximaler Rundungsradius

Leistungsdaten

C_a	(kN)	1620	dynamische Tragzahl, axial
C_{0a}	(kN)	7290	statische Tragzahl, axial
C_{ua}	(kN)	525	Ermüdungsgrenzbelastung, axial
n_G	(min^{-1})	575	Grenzdrehzahl
n_B	(min^{-1})	160	Bezugsdrehzahl

Gewicht

kg		40.2	Gewicht