81196M

Axial-Zylinderrollenlager, einreihig, einseitig wirkend, Messingkäfig, Ringe und Wälzkörper aus Qualitätswälzlagerstahl

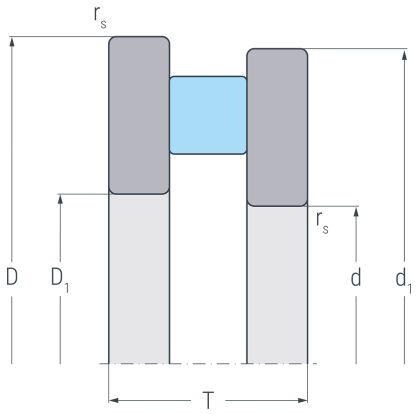

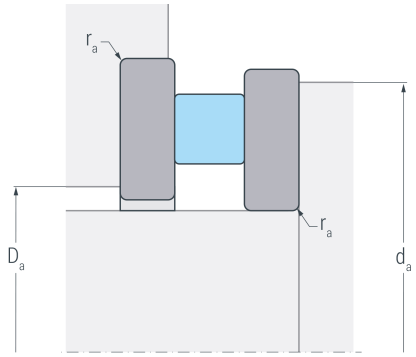

Abmessungen

d	(mm)	480	Bohrungsdurchmesser
D_1	(mm)	484	Innendurchmesser Gehäusescheibe
d_1	(mm)	575	Borddurchmesser Wellenscheibe
D	(mm)	580	Außendurchmesser
T	(mm)	80	Höhe
$r_{s\ min}$	(mm)	2.1	minimaler Kantenabstand

Anschlussmaße

$d_{a\ min}$	(mm)	562	minimaler Durchmesser der Wellenschulter
$D_{a\ max}$	(mm)	498	maximaler Durchmesser der Gehäuseschulter
$r_{a\ max}$	(mm)	2.1	maximaler Rundungsradius

Leistungsdaten

C_a	(kN)	1700	dynamische Tragzahl, axial
C_{0a}	(kN)	7900	statische Tragzahl, axial
C_{ua}	(kN)	550	Ermüdungsgrenzbelastung, axial
n_G	(min^{-1})	530	Grenzdrehzahl
n_B	(min^{-1})	150	Bezugsdrehzahl

Gewicht

kg		43.5	Gewicht