81213M

Axial-Zylinderrollenlager, einreihig, einseitig wirkend, Messingkäfig, Ringe und Wälzkörper aus Qualitätswälzlagerstahl

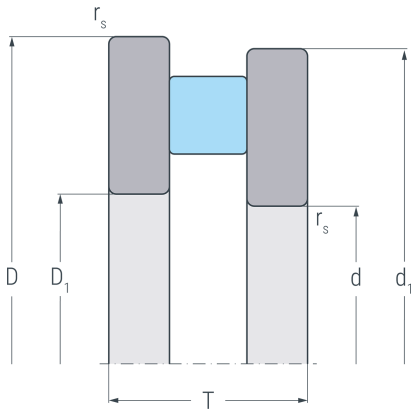

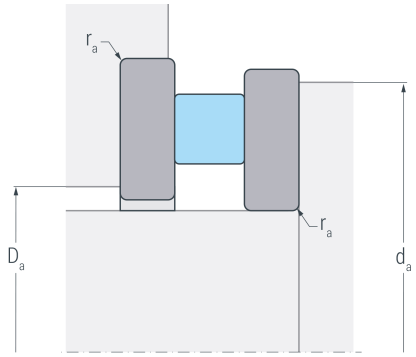

Abmessungen

d	(mm)	65	Bohrungsdurchmesser
D_1	(mm)	67	Innendurchmesser Gehäusescheibe
d_1	(mm)	100	Borddurchmesser Wellenscheibe
D	(mm)	100	Außendurchmesser
T	(mm)	27	Höhe
$r_{s\ min}$	(mm)	1	minimaler Kantenabstand

Anschlussmaße

$d_{a\ min}$	(mm)	96	minimaler Durchmesser der Wellenschulter
$D_{a\ max}$	(mm)	69	maximaler Durchmesser der Gehäuseschulter
$r_{a\ max}$	(mm)	1	maximaler Rundungsradius

Leistungsdaten

C_a	(kN)	175	dynamische Tragzahl, axial
C_{0a}	(kN)	495	statische Tragzahl, axial
C_{ua}	(kN)	48.6	Ermüdungsgrenzbelastung, axial
n_G	(min^{-1})	3500	Grenzdrehzahl
n_B	(min^{-1})	1200	Bezugsdrehzahl

Gewicht

kg		0.73	Gewicht