# 81226M

Axial-Zylinderrollenlager, einreihig, einseitig wirkend, Messingkäfig, Ringe und Wälzkörper aus Qualitätswälzlagerstahl

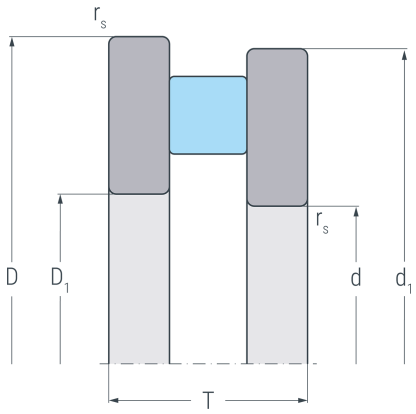


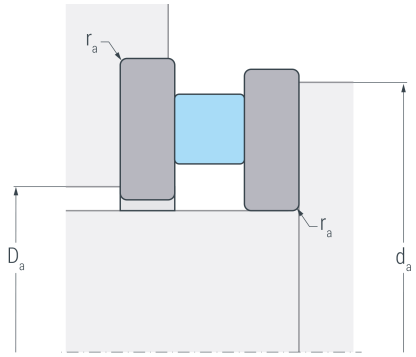


## Abmessungen

| | | | |
|---|---|---|---|
| **d** | (mm) | 130 | Bohrungsdurchmesser |
| **$D_1$** | (mm) | 133 | Innendurchmesser Gehäusescheibe |
| **$d_1$** | (mm) | 190 | Borddurchmesser Wellenscheibe |
| **D** | (mm) | 190 | Außendurchmesser |
| **T** | (mm) | 45 | Höhe |
| **$r_{s\ min}$** | (mm) | 1.5 | minimaler Kantenabstand |

## Anschlussmaße

| | | | |
|---|---|---|---|
| **$d_{a\ min}$** | (mm) | 181 | minimaler Durchmesser der Wellenschulter |
| **$D_{a\ max}$** | (mm) | 137 | maximaler Durchmesser der Gehäuseschulter |
| **$r_{a\ max}$** | (mm) | 1.5 | maximaler Rundungsradius |

## Leistungsdaten

| | | | |
|---|---|---|---|
| **$C_a$** | (kN) | 475 | dynamische Tragzahl, axial |
| **$C_{0a}$** | (kN) | 1480 | statische Tragzahl, axial |
| **$C_{ua}$** | (kN) | 152 | Ermüdungsgrenzbelastung, axial |
| **$n_G$** | ($min^{-1}$) | 1800 | Grenzdrehzahl |
| **$n_B$** | ($min^{-1}$) | 700 | Bezugsdrehzahl |

## Gewicht

| | | | |
|---|---|---|---|
| **kg** | | 4.37 | Gewicht |