81238M

Axial-Zylinderrollenlager, einreihig, einseitig wirkend, Messingkäfig, Ringe und Wälzkörper aus Qualitätswälzlagerstahl

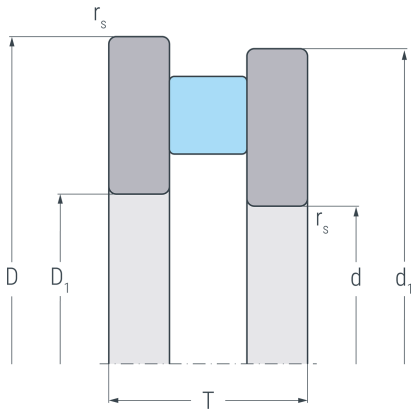

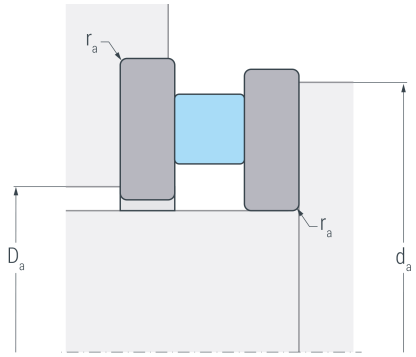

Abmessungen

d	(mm)	190	Bohrungsdurchmesser
D_1	(mm)	194	Innendurchmesser Gehäusescheibe
d_1	(mm)	267	Borddurchmesser Wellenscheibe
D	(mm)	270	Außendurchmesser
T	(mm)	62	Höhe
$r_{s\ min}$	(mm)	2	minimaler Kantenabstand

Anschlussmaße

$d_{a\ min}$	(mm)	256	minimaler Durchmesser der Wellenschulter
$D_{a\ max}$	(mm)	204	maximaler Durchmesser der Gehäuseschulter
$r_{a\ max}$	(mm)	2	maximaler Rundungsradius

Leistungsdaten

C_a	(kN)	878	dynamische Tragzahl, axial
C_{0a}	(kN)	3000	statische Tragzahl, axial
C_{ua}	(kN)	265	Ermüdungsgrenzbelastung, axial
n_G	(min^{-1})	1200	Grenzdrehzahl
n_B	(min^{-1})	530	Bezugsdrehzahl

Gewicht

kg		11.7	Gewicht