81252M

Axial-Zylinderrollenlager, einreihig, einseitig wirkend, Messingkäfig, Ringe und Wälzkörper aus Qualitätswälzlagerstahl

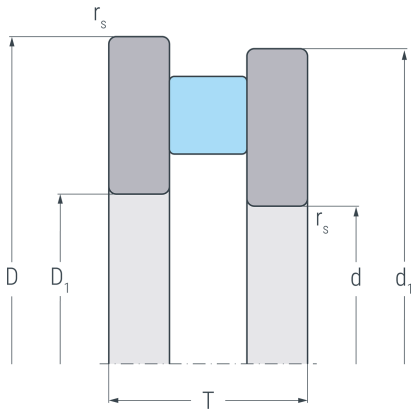

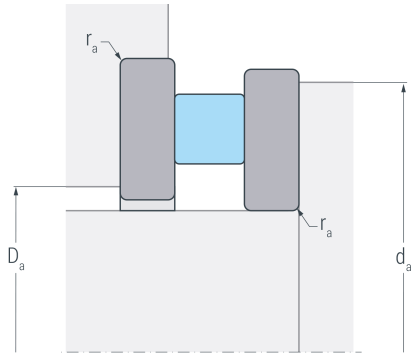

Abmessungen

d	(mm)	260	Bohrungsdurchmesser
D_1	(mm)	264	Innendurchmesser Gehäusescheibe
d_1	(mm)	355	Borddurchmesser Wellenscheibe
D	(mm)	360	Außendurchmesser
T	(mm)	79	Höhe
$r_{s\ min}$	(mm)	2.1	minimaler Kantenabstand

Anschlussmaße

$d_{a\ min}$	(mm)	342	minimaler Durchmesser der Wellenschulter
$D_{a\ max}$	(mm)	278	maximaler Durchmesser der Gehäuseschulter
$r_{a\ max}$	(mm)	2.1	maximaler Rundungsradius

Leistungsdaten

C_a	(kN)	1400	dynamische Tragzahl, axial
C_{0a}	(kN)	5330	statische Tragzahl, axial
C_{ua}	(kN)	449	Ermüdungsgrenzbelastung, axial
n_G	(min^{-1})	900	Grenzdrehzahl
n_B	(min^{-1})	350	Bezugsdrehzahl

Gewicht

kg		25.1	Gewicht