81268M

Axial-Zylinderrollenlager, einreihig, einseitig wirkend, Messingkäfig, Ringe und Wälzkörper aus Qualitätswälzlagerstahl

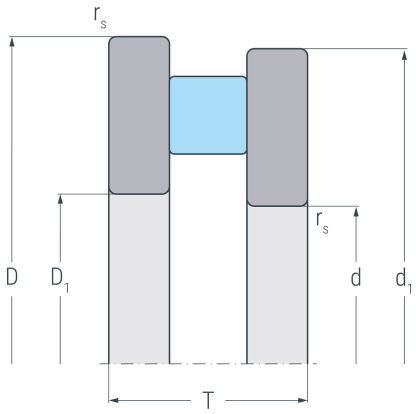

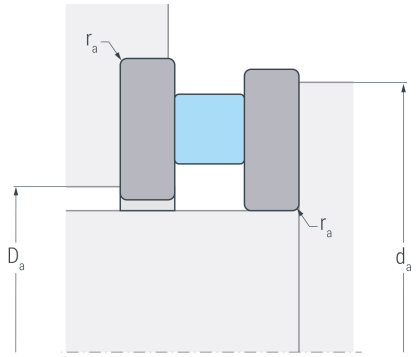

Abmessungen

d	(mm)	340	Bohrungsdurchmesser
D_1	(mm)	345	Innendurchmesser Gehäusescheibe
d_1	(mm)	455	Borddurchmesser Wellenscheibe
D	(mm)	460	Außendurchmesser
T	(mm)	96	Höhe
$r_{s\ min}$	(mm)	3	minimaler Kantenabstand

Anschlussmaße

$d_{a\ min}$	(mm)	442	minimaler Durchmesser der Wellenschulter
$D_{a\ max}$	(mm)	363	maximaler Durchmesser der Gehäuseschulter
$r_{a\ max}$	(mm)	2.5	maximaler Rundungsradius

Leistungsdaten

C_a	(kN)	1850	dynamische Tragzahl, axial
C_{0a}	(kN)	7200	statische Tragzahl, axial
C_{ua}	(kN)	560	Ermüdungsgrenzbelastung, axial
n_G	(min^{-1})	750	Grenzdrehzahl
n_B	(min^{-1})	200	Bezugsdrehzahl

Gewicht

kg		47.6	Gewicht