81272M

Axial-Zylinderrollenlager, einreihig, einseitig wirkend, Messingkäfig, Ringe und Wälzkörper aus Qualitätswälzlagerstahl

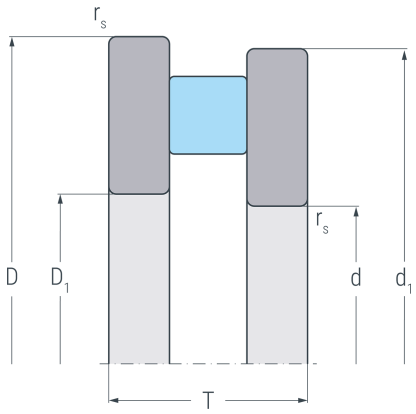

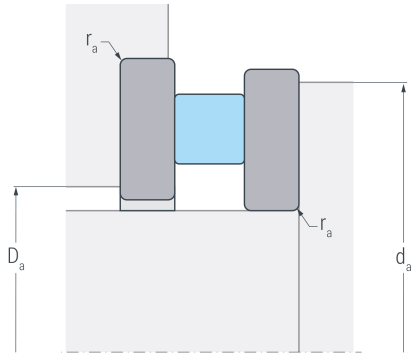

Abmessungen

d	(mm)	360	Bohrungsdurchmesser
D_1	(mm)	365	Innendurchmesser Gehäusescheibe
d_1	(mm)	495	Borddurchmesser Wellenscheibe
D	(mm)	500	Außendurchmesser
T	(mm)	110	Höhe
$r_{s\ min}$	(mm)	4	minimaler Kantenabstand

Anschlussmaße

$d_{a\ min}$	(mm)	475	minimaler Durchmesser der Wellenschulter
$D_{a\ max}$	(mm)	385	maximaler Durchmesser der Gehäuseschulter
$r_{a\ max}$	(mm)	3	maximaler Rundungsradius

Leistungsdaten

C_a	(kN)	2350	dynamische Tragzahl, axial
C_{0a}	(kN)	9050	statische Tragzahl, axial
C_{ua}	(kN)	680	Ermüdungsgrenzbelastung, axial
n_G	(min^{-1})	650	Grenzdrehzahl
n_B	(min^{-1})	175	Bezugsdrehzahl

Gewicht

kg		68.7	Gewicht