B71922C.2RSD.T.P4S

Spindellager, angestellt, paar- oder satzweise, Druckwinkel 15°, beidseitig berührungsfrei abgedicht, befettet, Hartgewebekäfig, eingeengte Toleranzen, Ringe und Wälzkörper aus Qualitätswälzlagerstahl

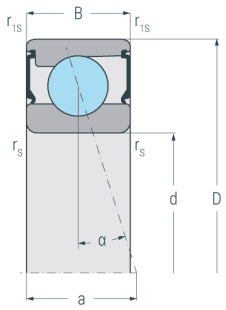

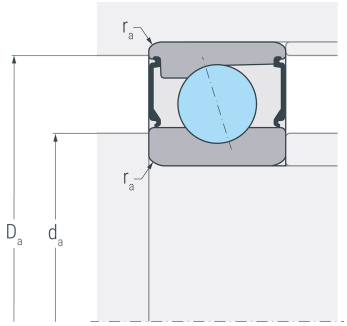

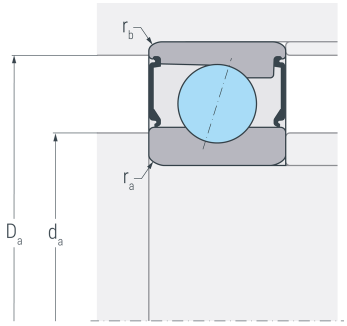

Abmessungen

d	(mm)	110	Bohrungsdurchmesser
D	(mm)	150	Außendurchmesser
B	(mm)	20	Breite
a	(mm)	27	Stützweite
$r_{s\ min}$	(mm)	1.1	minimaler Kantenabstand
$r_{1s\ min}$	(mm)	1	minimaler Kantenabstand

Druckwinkel

α	(°)	15	Druckwinkel

Anschlussmaße

d_a h12	(mm)	117	Durchmesser der Wellenschulter
D_a H12	(mm)	143	Durchmesser der Gehäuseschulter
$r_{a\ max}$	(mm)	0.6	maximaler Rundungsradius
$r_{b\ max}$	(mm)	0.6	maximaler Rundungsradius

Gewicht

kg	0.85	Gewicht

B71922C.2RSD.T.P4S

Spindellager, angestellt, paar- oder satzweise, Druckwinkel 15°, beidseitig berührungsfrei abgedicht, befettet, Hartgewebekäfig, eingeengte Toleranzen, Ringe und Wälzkörper aus Qualitätswälzlagerstahl

Leistungsdaten

C_r	(kN)	58.7	dynamische Tragzahl, radial
C_{0r}	(kN)	59	statische Tragzahl, radial
C_{ur}	(kN)	2.7	Ermüdungsgrenzbelastung, radial
$n_{G\ Grease}$	(min^{-1})	8500	Grenzdrehzahl, Fettschmierung
$F_{V\ L}$	(N)	315	Vorspannkraft, leicht
$F_{V\ M}$	(N)	1050	Vorspannkraft, mittel
$F_{V\ S}$	(N)	2190	Vorspannkraft, schwer
$c_{a\ L}$	(N/µm)	96.5	axiale Steifigkeit, leicht
$c_{a\ M}$	(N/µm)	164.5	axiale Steifigkeit, mittel
$c_{a\ S}$	(N/µm)	235	axiale Steifigkeit, schwer
$K_{aE\ L}$	(N)	970	Abhebekraft, leicht
$K_{aE\ M}$	(N)	3500	Abhebekraft, mittel
$K_{aE\ S}$	(N)	7780	Abhebekraft, schwer