HS71904E.2RSD.T.P4S

Hochgeschwindigkeits-Spindellager, angestellt, paar- oder satzweise, Druckwinkel 25°, beidseitig berührungsfrei abgedicht, befettet, Hartgewebekäfig, eingeengte Toleranzen, Ringe und Wälzkörper aus Qualitätswälzlagerstahl

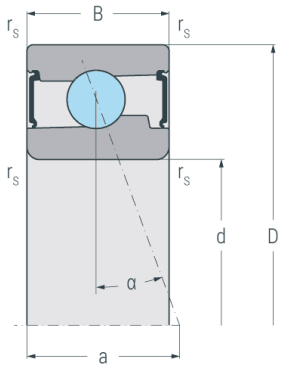

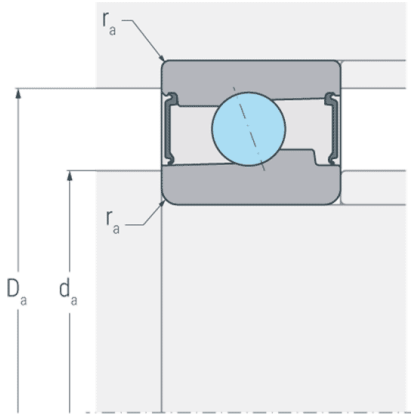

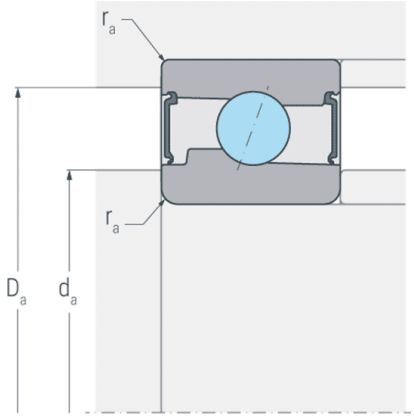

Abmessungen

d	(mm)	20	Bohrungsdurchmesser
D	(mm)	37	Außendurchmesser
B	(mm)	9	Breite
a	(mm)	11	Stützweite
$r_{s\ min}$	(mm)	0.3	minimaler Kantenabstand

Druckwinkel

α	(°)	25	Druckwinkel

Anschlussmaße

d_a h12	(mm)	24	Durchmesser der Wellenschulter
D_a H12	(mm)	33.5	Durchmesser der Gehäuseschulter
$r_{a\ max}$	(mm)	0.3	maximaler Rundungsradius

Gewicht

kg		0.04	Gewicht

HS71904E.2RSD.T.P4S

Hochgeschwindigkeits-Spindellager, angestellt, paar- oder satzweise, Druckwinkel 25°, beidseitig berührungsfrei abgedicht, befettet, Hartgewebekäfig, eingeengte Toleranzen, Ringe und Wälzkörper aus Qualitätswälzlagerstahl

Leistungsdaten

C_r	(kN)	3.7	dynamische Tragzahl, radial
C_{0r}	(kN)	1.6	statische Tragzahl, radial
C_{ur}	(kN)	0.083	Ermüdungsgrenzbelastung, radial
$n_{G\ Grease}$	(min^{-1})	53000	Grenzdrehzahl, Fettschmierung
$F_{V\ L}$	(N)	21	Vorspannkraft, leicht
$F_{V\ M}$	(N)	63	Vorspannkraft, mittel
$F_{V\ S}$	(N)	126	Vorspannkraft, schwer
$c_{a\ L}$	(N/µm)	37	axiale Steifigkeit, leicht
$c_{a\ M}$	(N/µm)	55	axiale Steifigkeit, mittel
$c_{a\ S}$	(N/µm)	72.8	axiale Steifigkeit, schwer
$K_{aE\ L}$	(N)	61	Abhebekraft, leicht
$K_{aE\ M}$	(N)	186	Abhebekraft, mittel
$K_{aE\ S}$	(N)	384	Abhebekraft, schwer