# NCF2913V

Zylinderrollenlager, vollrollig, einreihig, Stützlager, nicht zerlegbar, ein Bord am Außenring, zwei Borde am Innenring, mit einem Sprengring, ohne Käfig, Ringe und Wälzkörper aus Qualitätswälzlagerstahl

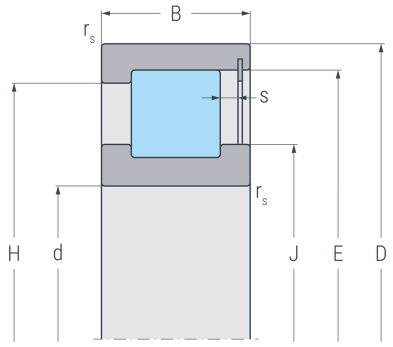


NCF

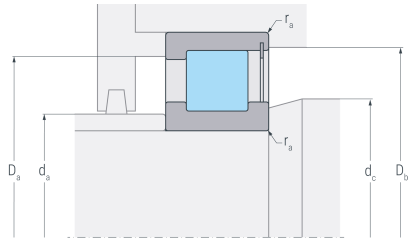


NCF

## Abmessungen

| | | | |
|---|---|---|---|
| **d** | (mm) | 65 | Bohrungsdurchmesser |
| **D** | (mm) | 90 | Außendurchmesser |
| **B** | (mm) | 16 | Breite |
| **$r_{s\ min}$** | (mm) | 1 | minimaler Kantenabstand |
| **E** | (mm) | 85.2 | Laufbahndurchmesser Außenring |
| **H** | (mm) | 81 | Borddurchmesser Außennring |
| **J** | (mm) | 75.7 | Borddurchmesser Innenring |
| **s** | (mm) | 1 | axialer Verschiebeweg |

## Anschlussmaße

| | | | |
|---|---|---|---|
| **$d_{a\ min}$** | (mm) | 75.5 | minimaler Durchmesser der Wellenschulter |
| **$d_{c\ min}$** | (mm) | 75.7 | minimaler Durchmesser Wellenabsatz |
| **$D_{a\ max}$** | (mm) | 81.2 | maximaler Durchmesser der Gehäuseschulter |
| **$D_{b\ min}$** | (mm) | 85.4 | minimaler Durchmesser der Gehäuseschulter |
| **$r_{a\ max}$** | (mm) | 1 | maximaler Rundungsradius |

## Gewicht

| | | | |
|---|---|---|---|
| **kg** | | 0.3 | Gewicht |

# NCF2913V

Zylinderrollenlager, vollrollig, einreihig, Stützlager, nicht zerlegbar, ein Bord am Außenring, zwei Borde am Innenring, mit einem Sprengring, ohne Käfig, Ringe und Wälzkörper aus Qualitätswälzlagerstahl

## Leistungsdaten

| | | | |
|---|---|---|---|
| $C_r$ | (kN) | 58.5 | dynamische Tragzahl, radial |
| $C_{0r}$ | (kN) | 88.7 | statische Tragzahl, radial |
| $C_{ur}$ | (kN) | 11.4 | Ermüdungsgrenzbelastung, radial |
| $n_G$ | ($min^{-1}$) | 4100 | Grenzdrehzahl |
| $n_B$ | ($min^{-1}$) | 2500 | Bezugsdrehzahl |