NCF2920V

Zylinderrollenlager, vollrollig, einreihig, Stützlager, nicht zerlegbar, ein Bord am Außenring, zwei Borde am Innenring, mit einem Sprengring, ohne Käfig, Ringe und Wälzkörper aus Qualitätswälzlagerstahl

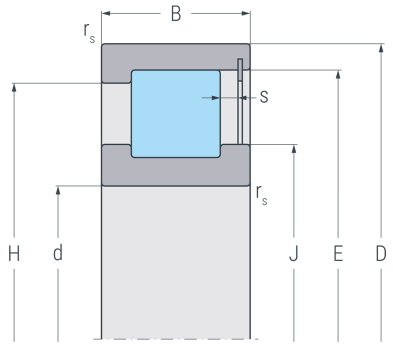

NCF

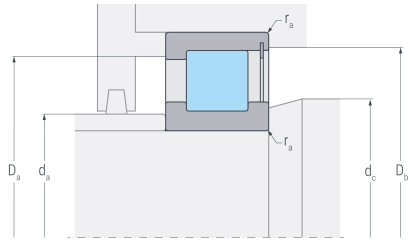

NCF

Abmessungen

d	(mm)	100	Bohrungsdurchmesser
D	(mm)	140	Außendurchmesser
B	(mm)	24	Breite
$r_{s\ min}$	(mm)	1.1	minimaler Kantenabstand
E	(mm)	129	Laufbahndurchmesser Außenring
H	(mm)	125.5	Borddurchmesser Außennring
J	(mm)	113.5	Borddurchmesser Innenring
s	(mm)	1.5	axialer Verschiebeweg

Anschlussmaße

$d_{a\ min}$	(mm)	113.3	minimaler Durchmesser der Wellenschulter
$d_{c\ min}$	(mm)	113.5	minimaler Durchmesser Wellenabsatz
$D_{a\ max}$	(mm)	125.8	maximaler Durchmesser der Gehäuseschulter
$D_{b\ min}$	(mm)	129.3	minimaler Durchmesser der Gehäuseschulter
$r_{a\ max}$	(mm)	1.1	maximaler Rundungsradius

Gewicht

kg		1.2	Gewicht

NCF2920V

Zylinderrollenlager, vollrollig, einreihig, Stützlager, nicht zerlegbar, ein Bord am Außenring, zwei Borde am Innenring, mit einem Sprengring, ohne Käfig, Ringe und Wälzkörper aus Qualitätswälzlagerstahl

Leistungsdaten

C_r	(kN)	130	dynamische Tragzahl, radial
C_{0r}	(kN)	207	statische Tragzahl, radial
C_{ur}	(kN)	25.2	Ermüdungsgrenzbelastung, radial
n_G	(min^{-1})	2600	Grenzdrehzahl
n_B	(min^{-1})	1900	Bezugsdrehzahl