NCF3012V

Zylinderrollenlager, vollrollig, einreihig, Stützlager, nicht zerlegbar, ein Bord am Außenring, zwei Borde am Innenring, mit einem Sprengring, ohne Käfig, Ringe und Wälzkörper aus Qualitätswälzlagerstahl

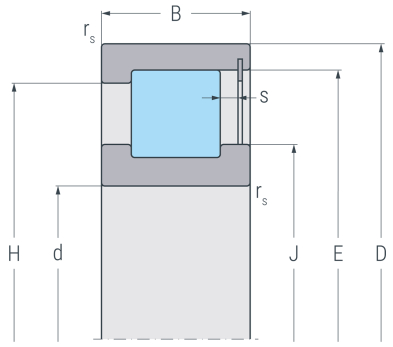

NCF

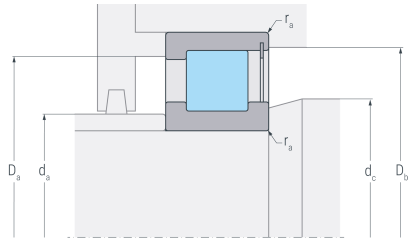

NCF

Abmessungen

d	(mm)	60	Bohrungsdurchmesser
D	(mm)	95	Außendurchmesser
B	(mm)	26	Breite
$r_{s\ min}$	(mm)	1.1	minimaler Kantenabstand
E	(mm)	86.5	Laufbahndurchmesser Außenring
H	(mm)	82	Borddurchmesser Außennring
J	(mm)	71.7	Borddurchmesser Innenring
s	(mm)	2	axialer Verschiebeweg

Anschlussmaße

$d_{a\ min}$	(mm)	71.5	minimaler Durchmesser der Wellenschulter
$d_{c\ min}$	(mm)	71.7	minimaler Durchmesser Wellenabsatz
$D_{a\ max}$	(mm)	82.2	maximaler Durchmesser der Gehäuseschulter
$D_{b\ min}$	(mm)	86.7	minimaler Durchmesser der Gehäuseschulter
$r_{a\ max}$	(mm)	1.1	maximaler Rundungsradius

Gewicht

kg		0.7	Gewicht

NCF3012V

Zylinderrollenlager, vollrollig, einreihig, Stützlager, nicht zerlegbar, ein Bord am Außenring, zwei Borde am Innenring, mit einem Sprengring, ohne Käfig, Ringe und Wälzkörper aus Qualitätswälzlagerstahl

Leistungsdaten

C_r	(kN)	115	dynamische Tragzahl, radial
C_{0r}	(kN)	140	statische Tragzahl, radial
C_{ur}	(kN)	22.5	Ermüdungsgrenzbelastung, radial
n_G	(min^{-1})	4100	Grenzdrehzahl
n_B	(min^{-1})	3000	Bezugsdrehzahl