NCF3017V

Zylinderrollenlager, vollrollig, einreihig, Stützlager, nicht zerlegbar, ein Bord am Außenring, zwei Borde am Innenring, mit einem Sprengring, ohne Käfig, Ringe und Wälzkörper aus Qualitätswälzlagerstahl

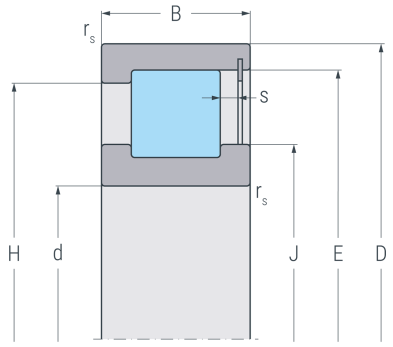

NCF

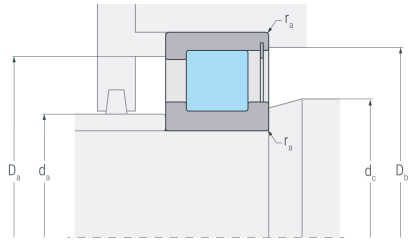

NCF

Abmessungen

d	(mm)	85	Bohrungsdurchmesser
D	(mm)	130	Außendurchmesser
B	(mm)	34	Breite
$r_{s\ min}$	(mm)	1.1	minimaler Kantenabstand
E	(mm)	121	Laufbahndurchmesser Außenring
H	(mm)	116	Borddurchmesser Außennring
J	(mm)	99.4	Borddurchmesser Innenring
s	(mm)	4	axialer Verschiebeweg

Anschlussmaße

$d_{a\ min}$	(mm)	99.2	minimaler Durchmesser der Wellenschulter
$d_{c\ min}$	(mm)	99.4	minimaler Durchmesser Wellenabsatz
$D_{a\ max}$	(mm)	116.3	maximaler Durchmesser der Gehäuseschulter
$D_{b\ min}$	(mm)	121.3	minimaler Durchmesser der Gehäuseschulter
$r_{a\ max}$	(mm)	1.1	maximaler Rundungsradius

Gewicht

kg		1.6	Gewicht

NCF3017V

Zylinderrollenlager, vollrollig, einreihig, Stützlager, nicht zerlegbar, ein Bord am Außenring, zwei Borde am Innenring, mit einem Sprengring, ohne Käfig, Ringe und Wälzkörper aus Qualitätswälzlagerstahl

Leistungsdaten

C_r	(kN)	180	dynamische Tragzahl, radial
C_{0r}	(kN)	235	statische Tragzahl, radial
C_{ur}	(kN)	32.6	Ermüdungsgrenzbelastung, radial
n_G	(min^{-1})	3000	Grenzdrehzahl
n_B	(min^{-1})	2300	Bezugsdrehzahl