NCF3018V

Zylinderrollenlager, vollrollig, einreihig, Stützlager, nicht zerlegbar, ein Bord am Außenring, zwei Borde am Innenring, mit einem Sprengring, ohne Käfig, Ringe und Wälzkörper aus Qualitätswälzlagerstahl

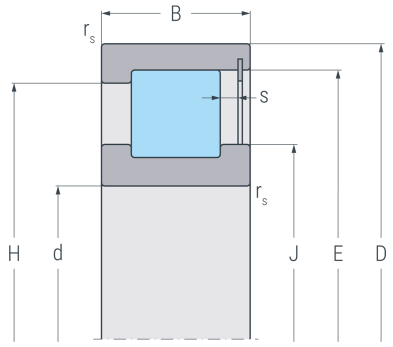

NCF

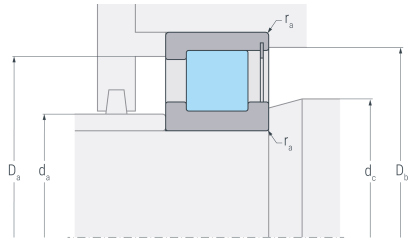

NCF

Abmessungen

d	(mm)	90	Bohrungsdurchmesser
D	(mm)	140	Außendurchmesser
B	(mm)	37	Breite
$r_{s\ min}$	(mm)	1.5	minimaler Kantenabstand
E	(mm)	130	Laufbahndurchmesser Außenring
H	(mm)	124.1	Borddurchmesser Außennring
J	(mm)	106.1	Borddurchmesser Innenring
s	(mm)	4	axialer Verschiebeweg

Anschlussmaße

$d_{a\ min}$	(mm)	105.8	minimaler Durchmesser der Wellenschulter
$d_{c\ min}$	(mm)	106.1	minimaler Durchmesser Wellenabsatz
$D_{a\ max}$	(mm)	124.4	maximaler Durchmesser der Gehäuseschulter
$D_{b\ min}$	(mm)	130.3	minimaler Durchmesser der Gehäuseschulter
$r_{a\ max}$	(mm)	1.5	maximaler Rundungsradius

Gewicht

kg		2	Gewicht

NCF3018V

Zylinderrollenlager, vollrollig, einreihig, Stützlager, nicht zerlegbar, ein Bord am Außenring, zwei Borde am Innenring, mit einem Sprengring, ohne Käfig, Ringe und Wälzkörper aus Qualitätswälzlagerstahl

Leistungsdaten

C_r	(kN)	202	dynamische Tragzahl, radial
C_{0r}	(kN)	280	statische Tragzahl, radial
C_{ur}	(kN)	36.6	Ermüdungsgrenzbelastung, radial
n_G	(min^{-1})	2700	Grenzdrehzahl
n_B	(min^{-1})	2200	Bezugsdrehzahl