NN3009K.M.HP

Hochgenauigkeits-Zylinderrollenlager, zweireihig, kegelige Bohrung, Kegel 1:12, Loslager, drei Borde am Innenring, ohne Bord am Außenring, verkleinerte Radialluft, eingeengte Toleranzen, Messingkäfig, Ringe und Wälzkörper aus Qualitätswälzlagerstahl

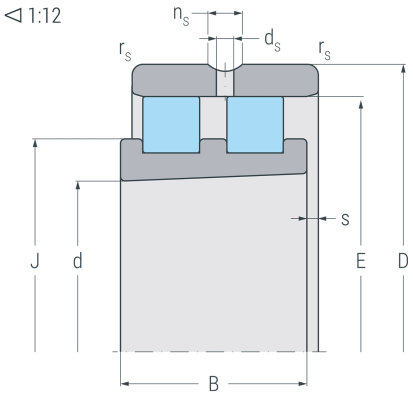

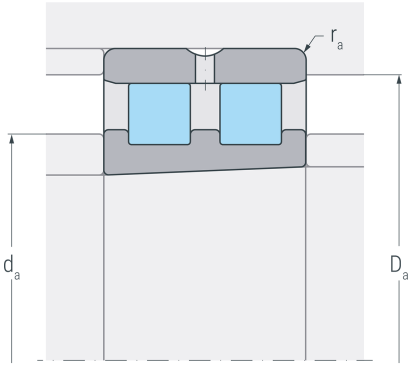

Abmessungen

d	(mm)	45	Bohrungsdurchmesser
D	(mm)	75	Außendurchmesser
B	(mm)	23	Breite
$r_{s\ min}$	(mm)	1	minimaler Kantenabstand
E	(mm)	67.5	Laufbahndurchmesser Außenring
J	(mm)	56.3	Borddurchmesser Innenring
s	(mm)	1.7	axialer Verschiebeweg

Anschlussmaße

d_a h12	(mm)	54	Durchmesser der Wellenschulter
D_a H12	(mm)	69	Durchmesser der Gehäuseschulter
$r_{a\ max}$	(mm)	1	maximaler Rundungsradius

Leistungsdaten

C_r	(kN)	53.6	dynamische Tragzahl, radial
C_{0r}	(kN)	72.2	statische Tragzahl, radial
C_{ur}	(kN)	9.11	Ermüdungsgrenzbelastung, radial
$n_{G\ Grease}$	(min^{-1})	11000	Grenzdrehzahl, Fettschmierung
$n_{G\ Oil}$	(min^{-1})	14000	Grenzdrehzahl, Ölschmierung

Gewicht

kg		0.393	Gewicht