NN3017K.S.M.HP

Hochgenauigkeits-Zylinderrollenlager, zweireihig, kegelige Bohrung, Kegel 1:12, Loslager, drei Borde am Innenring, ohne Bord am Außenring, mit Schmiernut und Schmierbohrungen am Außenring, verkleinerte Radialluft, eingeengte Toleranzen, Messingkäfig, Ringe und Wälzkörper aus Qualitätswälzlagerstahl

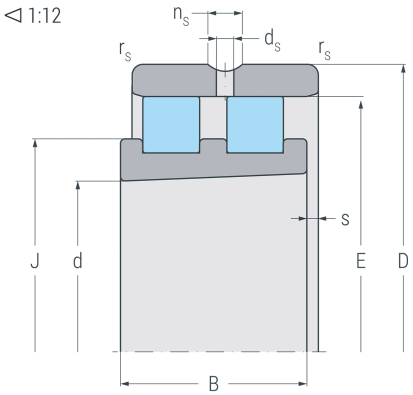

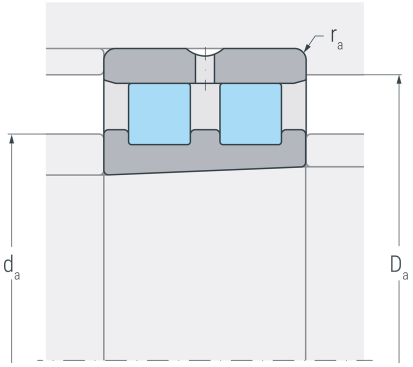

Abmessungen

d	(mm)	85	Bohrungsdurchmesser
D	(mm)	130	Außendurchmesser
B	(mm)	34	Breite
$r_{s\ min}$	(mm)	1.1	minimaler Kantenabstand
E	(mm)	118	Laufbahndurchmesser Außenring
J	(mm)	102	Borddurchmesser Innenring
n_s	(mm)	6.5	Breite Schmiernut
d_s	(mm)	3.2	Durchmesser Schmierbohrung
s	(mm)	2.5	axialer Verschiebeweg

Anschlussmaße

d_a h12	(mm)	98	Durchmesser der Wellenschulter
D_a H12	(mm)	121	Durchmesser der Gehäuseschulter
$r_{a\ max}$	(mm)	1.1	maximaler Rundungsradius

Gewicht

kg	1.56	Gewicht

NN3017K.S.M.HP

Hochgenauigkeits-Zylinderrollenlager, zweireihig, kegelige Bohrung, Kegel 1:12, Loslager, drei Borde am Innenring, ohne Bord am Außenring, mit Schmiernut und Schmierbohrungen am Außenring, verkleinerte Radialluft, eingeengte Toleranzen, Messingkäfig, Ringe und Wälzkörper aus Qualitätswälzlagerstahl

Leistungsdaten

C_r	(kN)	125	dynamische Tragzahl, radial
C_{0r}	(kN)	202	statische Tragzahl, radial
C_{ur}	(kN)	25.1	Ermüdungsgrenzbelastung, radial
$n_{G\ Grease}$	(min^{-1})	6000	Grenzdrehzahl, Fettschmierung
$n_{G\ Oil}$	(min^{-1})	7000	Grenzdrehzahl, Ölschmierung