NN3019K.S.M.HP

Hochgenauigkeits-Zylinderrollenlager, zweireihig, kegelige Bohrung, Kegel 1:12, Loslager, drei Borde am Innenring, ohne Bord am Außenring, mit Schmiernut und Schmierbohrungen am Außenring, verkleinerte Radialluft, eingeengte Toleranzen, Messingkäfig, Ringe und Wälzkörper aus Qualitätswälzlagerstahl

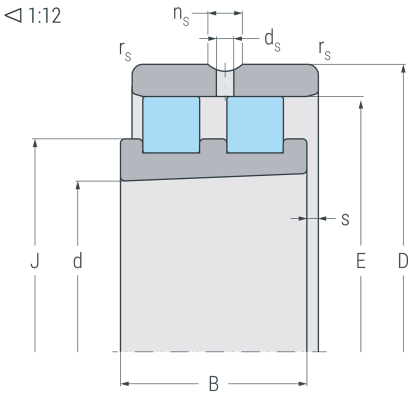

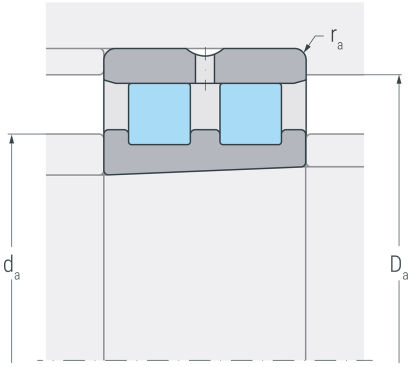

Abmessungen

d	(mm)	95	Bohrungsdurchmesser
D	(mm)	145	Außendurchmesser
B	(mm)	37	Breite
$r_{s\ min}$	(mm)	1.5	minimaler Kantenabstand
E	(mm)	132	Laufbahndurchmesser Außenring
J	(mm)	114.4	Borddurchmesser Innenring
n_s	(mm)	6.5	Breite Schmiernut
d_s	(mm)	3.2	Durchmesser Schmierbohrung
s	(mm)	2.6	axialer Verschiebeweg

Anschlussmaße

d_a h12	(mm)	110	Durchmesser der Wellenschulter
D_a H12	(mm)	135	Durchmesser der Gehäuseschulter
$r_{a\ max}$	(mm)	1.5	maximaler Rundungsradius

Gewicht

kg	2.13	Gewicht

NN3019K.S.M.HP

Hochgenauigkeits-Zylinderrollenlager, zweireihig, kegelige Bohrung, Kegel 1:12, Loslager, drei Borde am Innenring, ohne Bord am Außenring, mit Schmiernut und Schmierbohrungen am Außenring, verkleinerte Radialluft, eingeengte Toleranzen, Messingkäfig, Ringe und Wälzkörper aus Qualitätswälzlagerstahl

Leistungsdaten

C_r	(kN)	144	dynamische Tragzahl, radial
C_{0r}	(kN)	235	statische Tragzahl, radial
C_{ur}	(kN)	28.2	Ermüdungsgrenzbelastung, radial
$n_{G\ Grease}$	(min^{-1})	5300	Grenzdrehzahl, Fettschmierung
$n_{G\ Oil}$	(min^{-1})	6300	Grenzdrehzahl, Ölschmierung