NN3022K.M.HP

Hochgenauigkeits-Zylinderrollenlager, zweireihig, kegelige Bohrung, Kegel 1:12, Loslager, drei Borde am Innenring, ohne Bord am Außenring, verkleinerte Radialluft, eingeengte Toleranzen, Messingkäfig, Ringe und Wälzkörper aus Qualitätswälzlagerstahl

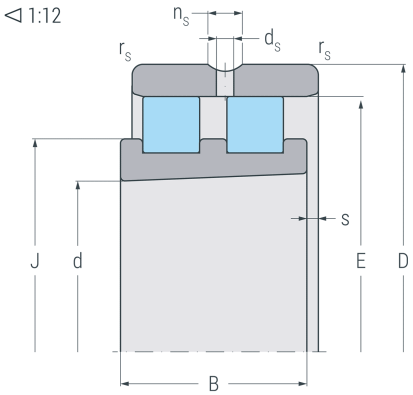

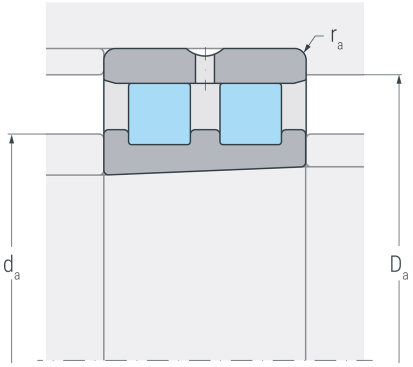

Abmessungen

d	(mm)	110	Bohrungsdurchmesser
D	(mm)	170	Außendurchmesser
B	(mm)	45	Breite
$r_{s\ min}$	(mm)	2	minimaler Kantenabstand
E	(mm)	155	Laufbahndurchmesser Außenring
J	(mm)	132.6	Borddurchmesser Innenring
s	(mm)	2.9	axialer Verschiebeweg

Anschlussmaße

d_a h12	(mm)	127	Durchmesser der Wellenschulter
D_a H12	(mm)	158	Durchmesser der Gehäuseschulter
$r_{a\ max}$	(mm)	2	maximaler Rundungsradius

Leistungsdaten

C_r	(kN)	222	dynamische Tragzahl, radial
C_{0r}	(kN)	362	statische Tragzahl, radial
C_{ur}	(kN)	41.4	Ermüdungsgrenzbelastung, radial
$n_{G\ Grease}$	(min^{-1})	4500	Grenzdrehzahl, Fettschmierung
$n_{G\ Oil}$	(min^{-1})	5300	Grenzdrehzahl, Ölschmierung

Gewicht

kg		3.61	Gewicht