NN3048K.S.M.HP

Hochgenauigkeits-Zylinderrollenlager, zweireihig, kegelige Bohrung, Kegel 1:12, Loslager, drei Borde am Innenring, ohne Bord am Außenring, mit Schmiernut und Schmierbohrungen am Außenring, verkleinerte Radialluft, eingeengte Toleranzen, Messingkäfig, Ringe und Wälzkörper aus Qualitätswälzlagerstahl

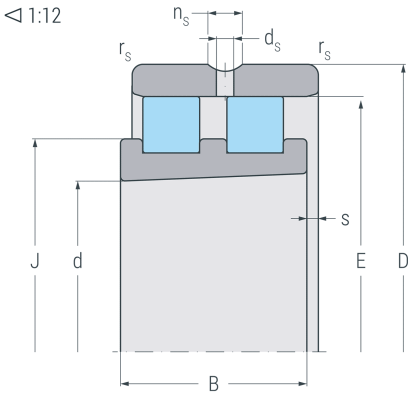

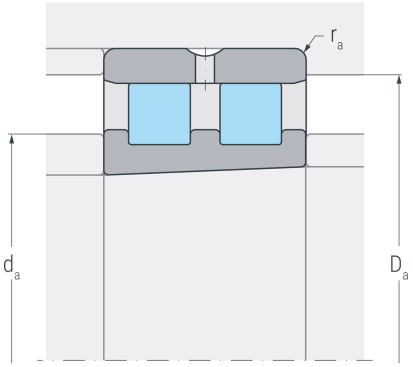

Abmessungen

d	(mm)	240	Bohrungsdurchmesser
D	(mm)	360	Außendurchmesser
B	(mm)	92	Breite
$r_{s\ min}$	(mm)	3	minimaler Kantenabstand
E	(mm)	330	Laufbahndurchmesser Außenring
J	(mm)	285.2	Borddurchmesser Innenring
n_s	(mm)	15	Breite Schmiernut
d_s	(mm)	8	Durchmesser Schmierbohrung
s	(mm)	6.1	axialer Verschiebeweg

Anschlussmaße

d_a h12	(mm)	274	Durchmesser der Wellenschulter
D_a H12	(mm)	337	Durchmesser der Gehäuseschulter
$r_{a\ max}$	(mm)	3	maximaler Rundungsradius

Gewicht

kg	31.6	Gewicht

NN3048K.S.M.HP

Hochgenauigkeits-Zylinderrollenlager, zweireihig, kegelige Bohrung, Kegel 1:12, Loslager, drei Borde am Innenring, ohne Bord am Außenring, mit Schmiernut und Schmierbohrungen am Außenring, verkleinerte Radialluft, eingeengte Toleranzen, Messingkäfig, Ringe und Wälzkörper aus Qualitätswälzlagerstahl

Leistungsdaten

C_r	(kN)	842	dynamische Tragzahl, radial
C_{0r}	(kN)	1580	statische Tragzahl, radial
C_{ur}	(kN)	145	Ermüdungsgrenzbelastung, radial
$n_{G\ Grease}$	(min^{-1})	2000	Grenzdrehzahl, Fettschmierung
$n_{G\ Oil}$	(min^{-1})	2600	Grenzdrehzahl, Ölschmierung