NN3052K.M.HP

Hochgenauigkeits-Zylinderrollenlager, zweireihig, kegelige Bohrung, Kegel 1:12, Loslager, drei Borde am Innenring, ohne Bord am Außenring, verkleinerte Radialluft, eingeengte Toleranzen, Messingkäfig, Ringe und Wälzkörper aus Qualitätswälzlagerstahl

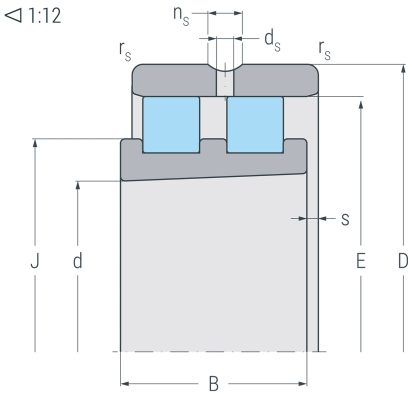

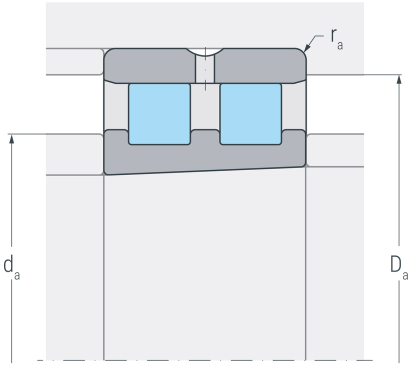

Abmessungen

d	(mm)	260	Bohrungsdurchmesser
D	(mm)	400	Außendurchmesser
B	(mm)	104	Breite
$r_{s\ min}$	(mm)	4	minimaler Kantenabstand
E	(mm)	364	Laufbahndurchmesser Außenring
J	(mm)	312.8	Borddurchmesser Innenring
s	(mm)	6.6	axialer Verschiebeweg

Anschlussmaße

d_a h12	(mm)	300	Durchmesser der Wellenschulter
D_a H12	(mm)	372	Durchmesser der Gehäuseschulter
$r_{a\ max}$	(mm)	4	maximaler Rundungsradius

Leistungsdaten

C_r	(kN)	1070	dynamische Tragzahl, radial
C_{0r}	(kN)	2020	statische Tragzahl, radial
C_{ur}	(kN)	179	Ermüdungsgrenzbelastung, radial
$n_{G\ Grease}$	(min^{-1})	1900	Grenzdrehzahl, Fettschmierung
$n_{G\ Oil}$	(min^{-1})	2400	Grenzdrehzahl, Ölschmierung

Gewicht

kg		46.2	Gewicht