# NNU4948K.M.HP

Hochgenauigkeits-Zylinderrollenlager, zweireihig, kegelige Bohrung, Kegel 1:12, Loslager, drei Borde am Außenring, ohne Bord am Innenring, verkleinerte Radialluft, eingeengte Toleranzen, Messingkäfig, Ringe und Wälzkörper aus Qualitätswälzlagerstahl

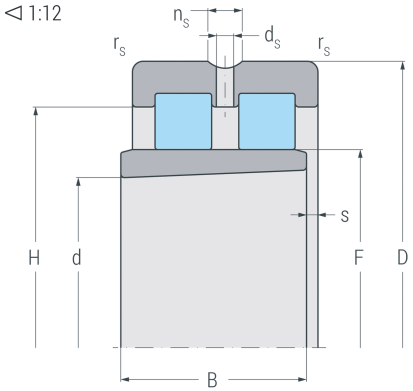


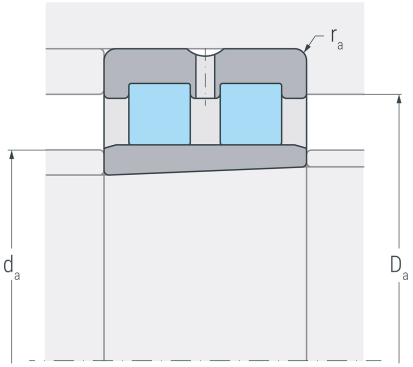


## Abmessungen

| | | | |
|---|---|---|---|
| **d** | (mm) | 240 | Bohrungsdurchmesser |
| **D** | (mm) | 320 | Außendurchmesser |
| **B** | (mm) | 80 | Breite |
| **$r_{s\ min}$** | (mm) | 2.1 | minimaler Kantenabstand |
| **F** | (mm) | 265 | Laufbahndurchmesser Innenring |
| **H** | (mm) | 292.2 | Borddurchmesser Außennring |
| **s** | (mm) | 4.3 | axialer Verschiebeweg |

## Anschlussmaße

| | | | |
|---|---|---|---|
| **$d_a$ h12** | (mm) | 263 | Durchmesser der Wellenschulter |
| **$D_a$ H12** | (mm) | 299 | Durchmesser der Gehäuseschulter |
| **$r_{a\ max}$** | (mm) | 2.1 | maximaler Rundungsradius |

## Leistungsdaten

| | | | |
|---|---|---|---|
| **$C_r$** | (kN) | 525 | dynamische Tragzahl, radial |
| **$C_{0r}$** | (kN) | 1210 | statische Tragzahl, radial |
| **$C_{ur}$** | (kN) | 115 | Ermüdungsgrenzbelastung, radial |
| **$n_{G\ Grease}$** | ($min^{-1}$) | 2200 | Grenzdrehzahl, Fettschmierung |
| **$n_{G\ Oil}$** | ($min^{-1}$) | 2800 | Grenzdrehzahl, Ölschmierung |

## Gewicht

| | | | |
|---|---|---|---|
| **kg** | | 16.8 | Gewicht |