NNU4972K.M.HP

Hochgenauigkeits-Zylinderrollenlager, zweireihig, kegelige Bohrung, Kegel 1:12, Loslager, drei Borde am Außenring, ohne Bord am Innenring, verkleinerte Radialluft, eingeengte Toleranzen, Messingkäfig, Ringe und Wälzkörper aus Qualitätswälzlagerstahl

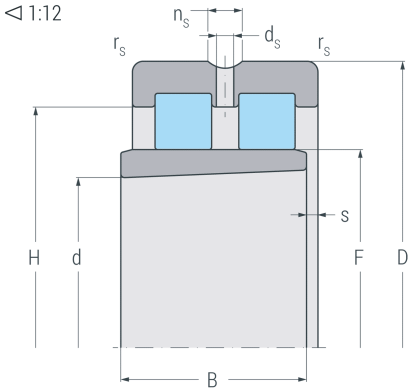

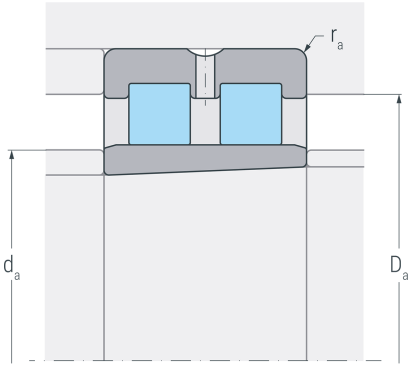

Abmessungen

d	(mm)	360	Bohrungsdurchmesser
D	(mm)	480	Außendurchmesser
B	(mm)	118	Breite
$r_{s\ min}$	(mm)	3	minimaler Kantenabstand
F	(mm)	399	Laufbahndurchmesser Innenring
H	(mm)	439	Borddurchmesser Außennring
s	(mm)	6.3	axialer Verschiebeweg

Anschlussmaße

d_a h12	(mm)	396	Durchmesser der Wellenschulter
D_a H12	(mm)	449	Durchmesser der Gehäuseschulter
$r_{a\ max}$	(mm)	3	maximaler Rundungsradius

Leistungsdaten

C_r	(kN)	1130	dynamische Tragzahl, radial
C_{0r}	(kN)	2830	statische Tragzahl, radial
C_{ur}	(kN)	238	Ermüdungsgrenzbelastung, radial
$n_{G\ Grease}$	(min^{-1})	1500	Grenzdrehzahl, Fettschmierung
$n_{G\ Oil}$	(min^{-1})	1800	Grenzdrehzahl, Ölschmierung

Gewicht

kg		59.2	Gewicht