6013TB.P63

Rillenkugellager, einreihig, innenbordgeführter Hartgewebekäfig, Toleranzklasse P6, radiale Lagerluft C3, Ringe und Wälzkörper aus Qualitätswälzlagerstahl

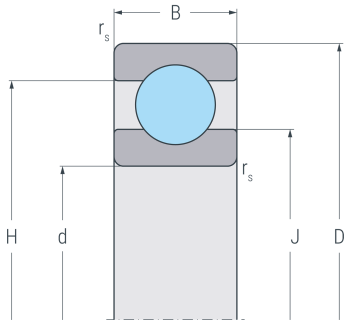

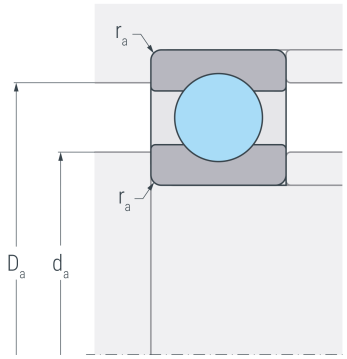

Abmessungen

d	(mm)	65	Bohrungsdurchmesser
D	(mm)	100	Außendurchmesser
B	(mm)	18	Breite
$r_{s\ min}$	(mm)	1.1	minimaler Kantenabstand
H	(mm)	88.9	Borddurchmesser Außenring
J	(mm)	76.2	Borddurchmesser Innenring

Anschlussmaße

$d_{a\ min}$	(mm)	71	minimaler Durchmesser der Wellenschulter
$D_{a\ max}$	(mm)	94	maximaler Durchmesser der Gehäuseschulter
$r_{a\ max}$	(mm)	1	maximaler Rundungsradius

Leistungsdaten

C_r	(kN)	32.4	dynamische Tragzahl, radial
C_{0r}	(kN)	25	statische Tragzahl, radial
C_{ur}	(kN)	1.31	Ermüdungsgrenzbelastung, radial
n_G	(min^{-1})	13000	Grenzdrehzahl

Gewicht

kg		0.436	Gewicht