6014.2RSR

Rillenkugellager, einreihig, beidseitig abgedichtet, Stahlblechkäfig, zwei Dichtscheiben, Ringe und Wälzkörper aus Qualitätswälzlagerstahl

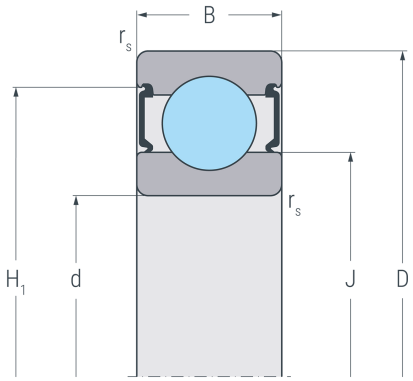

2 RSR

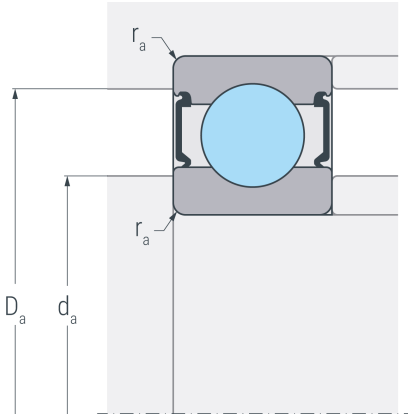

Abmessungen

d	(mm)	70	Bohrungsdurchmesser
D	(mm)	110	Außendurchmesser
B	(mm)	20	Breite
$r_{s\,min}$	(mm)	1.1	minimaler Kantenabstand
H_1	(mm)	100.1	Borddurchmesser Außenring
J	(mm)	82.7	Borddurchmesser Innenring

Anschlussmaße

$d_{a\,min}$	(mm)	76	minimaler Durchmesser der Wellenschulter
$D_{a\,max}$	(mm)	104	maximaler Durchmesser der Gehäuseschulter
$r_{a\,max}$	(mm)	1	maximaler Rundungsradius

Leistungsdaten

C_r	(kN)	42	dynamische Tragzahl, radial
C_{0r}	(kN)	36.5	statische Tragzahl, radial
C_{ur}	(kN)	1.9	Ermüdungsgrenzbelastung, radial
n_G	(min^{-1})	4000	Grenzdrehzahl

Gewicht

kg		0.604	Gewicht