60916M

Rillenkugellager, einreihig, wälzkörpergeführter Messingkäfig,Ringe und Wälzkörper aus Qualitätswälzlagerstahl

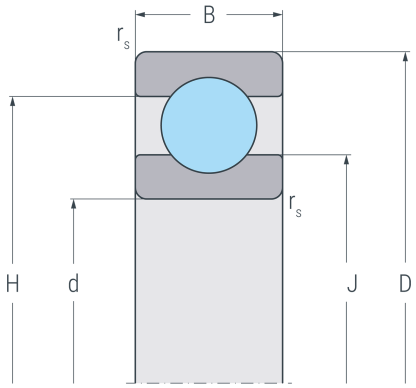

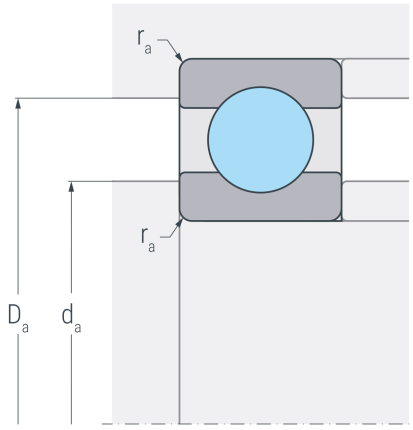

Abmessungen

d	(mm)	80	Bohrungsdurchmesser
D	(mm)	110	Außendurchmesser
B	(mm)	10	Breite
$r_{s\,min}$	(mm)	0.6	minimaler Kantenabstand
H	(mm)	99.5	Borddurchmesser Außenring
J	(mm)	90.5	Borddurchmesser Innenring

Anschlussmaße

$d_{a\,min}$	(mm)	83	minimaler Durchmesser der Wellenschulter
$D_{a\,max}$	(mm)	107	maximaler Durchmesser der Gehäuseschulter
$r_{a\,max}$	(mm)	0.6	maximaler Rundungsradius

Leistungsdaten

C_r	(kN)	18.7	dynamische Tragzahl, radial
C_{0r}	(kN)	18.9	statische Tragzahl, radial
C_{ur}	(kN)	0.777	Ermüdungsgrenzbelastung, radial
n_G	(min^{-1})	11000	Grenzdrehzahl
n_B	(min^{-1})	4300	Bezugsdrehzahl

Gewicht

kg	0.305	Gewicht