60920M

Rillenkugellager, einreihig, wälzkörpergeführter Messingkäfig,Ringe und Wälzkörper aus Qualitätswälzlagerstahl

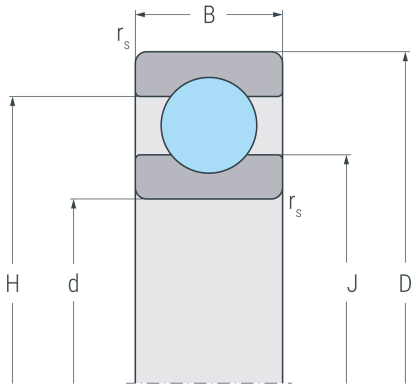

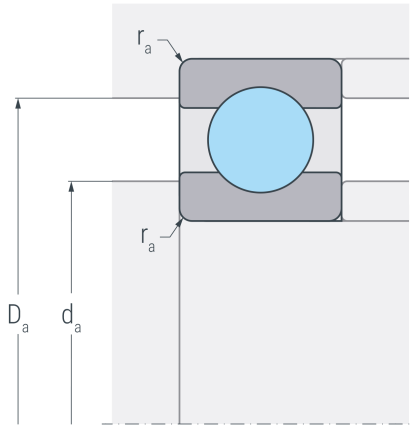

Abmessungen

d	(mm)	100	Bohrungsdurchmesser
D	(mm)	140	Außendurchmesser
B	(mm)	13	Breite
$r_{s\ min}$	(mm)	0.6	minimaler Kantenabstand
H	(mm)	126	Borddurchmesser Außenring
J	(mm)	114	Borddurchmesser Innenring

Anschlussmaße

$d_{a\ min}$	(mm)	103	minimaler Durchmesser der Wellenschulter
$D_{a\ max}$	(mm)	137	maximaler Durchmesser der Gehäuseschulter
$r_{a\ max}$	(mm)	0.6	maximaler Rundungsradius

Leistungsdaten

C_r	(kN)	30.8	dynamische Tragzahl, radial
C_{0r}	(kN)	31.5	statische Tragzahl, radial
C_{ur}	(kN)	1.49	Ermüdungsgrenzbelastung, radial
n_G	(min^{-1})	8100	Grenzdrehzahl
n_B	(min^{-1})	3800	Bezugsdrehzahl

Gewicht

kg	0.672	Gewicht