6213.2ZR

Rillenkugellager, einreihig, befettet, Stahlblechkäfig, zwei Deckscheiben, Ringe und Wälzkörper aus Qualitätswälzlagerstahl

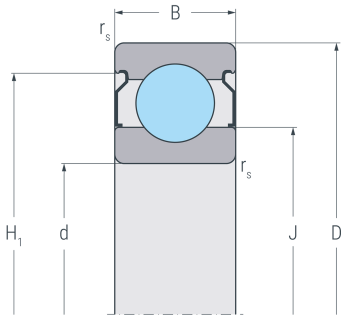

2 ZR

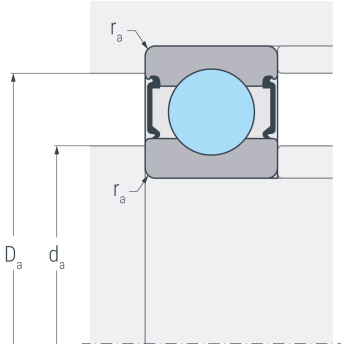

Abmessungen

d	(mm)	65	Bohrungsdurchmesser
D	(mm)	120	Außendurchmesser
B	(mm)	23	Breite
$r_{s\ min}$	(mm)	1.5	minimaler Kantenabstand
H_1	(mm)	106.3	Borddurchmesser Außenring
J	(mm)	82	Borddurchmesser Innenring

Anschlussmaße

$d_{a\ min}$	(mm)	74	minimaler Durchmesser der Wellenschulter
$D_{a\ max}$	(mm)	111	maximaler Durchmesser der Gehäuseschulter
$r_{a\ max}$	(mm)	1.5	maximaler Rundungsradius

Leistungsdaten

C_r	(kN)	60.5	dynamische Tragzahl, radial
C_{0r}	(kN)	47.7	statische Tragzahl, radial
C_{ur}	(kN)	2.52	Ermüdungsgrenzbelastung, radial
n_G	(min^{-1})	6500	Grenzdrehzahl
n_B	(min^{-1})	6000	Bezugsdrehzahl

Gewicht

kg	0.982	Gewicht